Panasonic®

Building Passion,
Building Solutions.
Panasonic Air Conditioning Systems

Chúng ta đang ở trong thời kỳ "khí sạch" với nguồn tài nguyên phong phú của một nhà sản xuất điện tử hàng đầu, với bề dầy 100 năm kinh nghiệm, Panasonic, nơi mỗi cá nhân được đưa ra sáng kiến và cùng nhau hành động để tiến tới những thành công mới, chúng tôi đã và đang xây dựng nên các hệ thống ưu điểm vượt trội. Chúng tôi luôn sát cánh cùng với khách hàng, cùng đối mặt với những khó khăn thách thức và làm hết sức mình để xây dựng lên những giải pháp hiệu quả. Là một đối tác tin cậy của khách hàng, chúng tôi luôn không ngừng nỗ lực đi đầu trên thị trường.

- Vui lòng đọc kỹ Hướng dẫn lắp đặt trước khi lắp đặt, và Hướng dẫn vận hành trước khi sử dụng thiết bị.
- Các thông số kỹ thuật có thể thay đổi mà không thông báo trước.
- Nội dung của cuốn catalog này là chính xác kể từ tháng 7 năm 2025.
- Màu sắc thực tế có thể khác đôi chút so với hình ảnh minh họa do quá trình in ấn.
- Tất cả các hình ảnh đưa ra chỉ mang tính chất minh họa.

⚠ Không thêm hoặc thay thế môi chất lạnh khác với loại được chỉ định. Nhà sản xuất không chịu trách nhiệm cho các hư hỏng hoặc thiếu an toàn do sử dụng môi chất lạnh khác.

Đại lý ủy quyền

PANASONIC AIR-CONDITIONING VIỆT NAM
Văn phòng Hà Nội: Tầng 14, Tòa nhà Charmvit,
Số 117 Trần Duy Hưng, Phường Yên Hòa, Hà Nội.
Văn phòng Đà Nẵng: Tầng 16, Tòa nhà Thành Lợi 2,
Số 1 Lê Đình Lý, Phường Thanh Khê, Thành phố Đà Nẵng.
Văn phòng Cần Thơ: Tầng 16, Tòa nhà Xổ Số Kiến Thiết Cần Thơ, Số 29
Cách Mạng Tháng Tám, Phường Ninh Kiều, Thành phố Cần Thơ
Văn phòng TP. Hồ Chí Minh: Tầng 7, Tòa nhà E-town 1,
Số 364 Cộng Hòa, Phường Tân Bình, Thành phố Hồ Chí Minh.

PANASONIC AIR-CONDITIONING VIỆT NAM
Website: panasonic.com/vn/air-solutions
PROClub: panasonic.proclub.global
airconpanasonicglobal

Số điện thoại tư vấn: 1800 1593

Panasonic

JAPAN QUALITY

GIẢI PHÁP SỨC KHỎE TOÀN DIỆN

ĐIỀU HÒA KHÔNG KHÍ CỤC BỘ THƯƠNG MẠI 2025/2026





nanoeX

Panasonic
Ứng dụng Comfort Cloud

INVERTER

R32

QUALITY AIR FOR LIFE
Khí sạch, sống chất

Mang lại không gian làm việc thoải mái

Điều khiển tối ưu nhiệt độ trong phòng, nâng cao hiệu quả làm việc

Hàng ngày, chúng ta dành rất nhiều thời gian làm việc tại văn phòng. Do đó, không gian làm việc trong lành, thoải mái không những giúp sức khỏe và tinh thần được đảm bảo mà còn góp phần nâng cao hiệu quả công việc.
Để duy trì không gian làm việc trong lành và thoải mái, Panasonic luôn sẵn sàng cung cấp các giải pháp điều hòa không khí tối ưu nhất nhằm mang lại giá trị bền vững cho quý khách hàng.

MỤC LỤC

nanoe™ X

- Tích hợp bộ phát nanoe™ X
- Ức chế hiệu quả các chất gây ô nhiễm
- Lọc sạch không khí suốt 24h

nanoe™ X Thế hệ 3

nanoe™ X thế hệ 3 đạt được khả năng ức chế vi-rút trong không gian rộng hơn trong thời gian ngắn hơn

Hiệu suất cao

Môi chất lạnh R32 sử dụng năng lượng hiệu quả hơn so với R410A. Hệ số hiệu suất (COP) được cải thiện đáng kể giúp giảm mức tiêu thụ điện

Nhiệt độ hoạt động của dòng NX Inverter

Dòng NX series mới có khả năng hoạt động ngay cả trong điều kiện môi trường khắc nghiệt nhất. Phạm vi hoạt động được mở rộng ngay cả khi nhiệt độ ngoài trời lên tới 52°C

Điều hòa hai chiều làm lạnh/sưởi ấm

- Được tích hợp công nghệ lọc không khí tiên tiến nanoe™ X thế hệ 2.
- Dòng sản phẩm PZ3H5 mới có thể sử dụng cho cả làm lạnh và sưởi ấm.

Giải pháp điều khiển từ xa thế hệ tiếp theo với các ứng dụng thông minh

Dễ điều khiển và truy cập cho người dùng cuối, nhân viên lắp đặt và đối tác bảo dưỡng chỉ bằng một bộ điều khiển từ xa

CONEX

Ống gió lắp đặt linh hoạt

- Dàn lạnh âm trần nối ống gió có thể đặt theo chiều ngang hoặc chiều dọc mà không cần sửa chữa.
- Thiết kế khay nước ngưng đột phá giúp cho việc lắp đặt trở nên linh hoạt dẫn đầu thị trường.

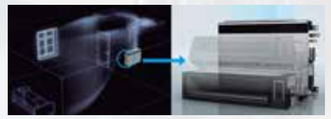

Môi chất lạnh thế hệ mới R32

Dàn nóng sử dụng môi chất lạnh R32 có GWP thấp hơn, thân thiện với môi trường

Điều Hòa Một Chiều Lạnh

DÒNG SẢN PHẨM INVERTER

Một chiều làm lạnh

Với dải công suất đa dạng đáp ứng nhu cầu các dự án vừa và nhỏ, Panasonic cung cấp các giải pháp điều hòa không khí Inverter với hiệu suất tối ưu. Sản phẩm tuân thủ các yêu cầu nghiêm ngặt về bảo vệ môi trường cũng như các tiêu chuẩn xây dựng tiên tiến ngày nay.

ÂM TRẦN CASSETTE 4 HƯỚNG THỔI

nanoeX

ÂM TRẦN CASSETTE CỠ NHỎ

ÁP TRẦN

nanoeX

ÂM TRẦN NỐI ỐNG GIÓ

nanoeX

TỦ ĐỨNG

nanoeX

Công suất (Btu/h)	nanoe™ X	Môi chất lạnh	Trang	11,900	16,700-17,100	20,100-20,500	24,200-24,600	29,000	34,100	39,200-42,700	47,800
ÂM TRẦN CASSETTE 4 HƯỚNG THỔI Dòng cao cấp	nanoeX Thế hệ 3	R32	Trang 24-25		S-1821PU3HA	S-1821PU3HA	S-2430PU3HA		S-3448PU3HA	S-3448PU3HA	S-3448PU3HA
ÂM TRẦN CASSETTE 4 HƯỚNG THỔI Dòng tiêu chuẩn	nanoeX Thế hệ 2	R32	Trang 26-27		S-1821PU3H	S-1821PU3H	S-2430PU3H	S-2430PU3H	S-3448PU3H	S-3448PU3H	S-3448PU3H
ÂM TRẦN CASSETTE CỠ NHỎ		R410A	Trang 30-31	CS-S12MB4ZW	CS-S18MB4ZW	CS-S24MB4ZW					
ÁP TRẦN	nanoeX Thế hệ 2	R32	Trang 36-37			S-1821PT3H-8		S-2430PT3H-8		S-3448PT3H-8	S-3448PT3H-8
ÂM TRẦN NỐI ỐNG GIÓ Dòng cao cấp/tiêu chuẩn	nanoeX Thế hệ 2	R32	Trang 32-35		S-1821PF3H	S-1821PF3H	S-2430PF3H	S-2430PF3H	S-3448PF3H	S-3448PF3H	S-3448PF3H
TỦ ĐỨNG	nanoeX Thế hệ 2	R32, R410A	Trang 38-39			S-21PB3H5 (R32)	S-24PB3H5 (R32)		S-34PB3H5 (R410A)	S-43PB3H5 (R410A)	S-48PB3H5 (R410A)
DÀN NÓNG ÂM TRẦN CASSETTE 4 HƯỚNG THỔI ÂM TRẦN NỐI ỐNG GIÓ Dòng cao cấp		R32	Trang 46		U-18PRH1H5	U-21PRH1H5	U-24PRH1H5		U-34PRH1H5	U-43PRH1H5/U-43PRH1H8*	U-48PRH1H5/ U-48PRH1H8*
DÀN NÓNG ÂM TRẦN CASSETTE 4 HƯỚNG THỔI ÁP TRẦN/ ÂM TRẦN NỐI ỐNG GIÓ Dòng tiêu chuẩn		R32	Trang 46		U-18PR1H5	U-21PR1H5	U-24PR1H5	U-30PR1H5	U-34PR1H5	U-43PR1H5/ U-43PR1H8*	U-48PR1H5/ U-48PR1H8*
DÀN NÓNG ÂM TRẦN CASSETTE CỠ NHỎ		R410A	Trang 47	CU-S12MBZ (R410A)	CU-S18MBZ (R410A)	CU-S24MBZ (R410A)					
DÀN NÓNG TỦ ĐỨNG		R32, R410A	Trang 47			U-21PRB1H5 (R32)	U-24PRB1H5 (R32)		U-34PSB3H5 (R410A)	U-43PSB3H5 (R410A)	U-48PSB3H5 (R410A)

*3 Pha

Điều Hòa Một Chiều Lạnh

DÒNG SẢN PHẨM **KHÔNG INVERTER**

Một chiều làm lạnh

Dòng điều hòa không khí cục bộ thương mại không Inverter của Panasonic được cải tiến sử dụng môi chất lạnh tiên tiến R32 thân thiện với môi trường cùng công nghệ độc quyền nanoe™ X, là giải pháp kinh tế lý tưởng cho văn phòng, nhà hàng, cửa hàng bán lẻ và phòng tập gym.

ÂM TRẦN 4 HƯỚNG THỔI

nanoe™ X

Công suất (Btu/h)	nanoe™ X	Môi chất lạnh	Trang	17,400-18,500	24,600-25,000	30,000	36,000-36,500	42,600	48,500
ÂM TRẦN CASSETTE 4 HƯỚNG THỔI	nanoe™ X	R32	Trang 28-29	 S-19PU1H5B	 S-25PU1H5B	 S-30PU1H5B	 S-36PU1H5B	 S-42PU1H5B	 S-50PU1H5B
DÀN NÓNG ÂM TRẦN CASSETTE 4 HƯỚNG THỔI		R32	Trang 48-49	 U-19PN1H5	 U-25PN1H5	 U-30PN1H5  U-30PN1H8*	 U-36PN1H8*	 U-42PN1H8*	 U-50PN1H8*

*3 Pha

Điều Hòa Hai Chiều Lạnh/Sưởi

DÒNG SẢN PHẨM INVERTER

Hai chiều làm lạnh/sưởi ấm

Dòng điều hòa cục bộ thương mại hai chiều Panasonic với đa dạng chủng loại và dải công suất, cung cấp khả năng làm mát và sưởi ấm, giải pháp lý tưởng cho văn phòng nhỏ, nhà hàng, của hàng bán lẻ và phòng tập gym

ÂM TRẦN 4 HƯỚNG THỔI

nanoeX

ÂM TRẦN NỐI ỐNG GIÓ

nanoeX

Công suất (Btu/h)	nanoe™ X	Môi chất lạnh	Trang	16,700-17,000	20,100-20,500	24,200-24,600	34,100	39,200-42,700	47,800
ÂM TRẦN CASSETTE 4 HƯỚNG THỔI	nanoeX Bộ phát nanoe X thế hệ 2	R32	Trang 42-43	 S-18PU3HB	 S-2124PU3HB	 S-2124PU3HB	 S-3448PU3HB	 S-3448PU3HB	 S-3448PU3HB
ÂM TRẦN NỐI ỐNG GIÓ nanoeX Bộ phát nanoe X thế hệ 2		R32	Trang 44-45	 S-18PF3HB	 S-2124PF3HB	 S-2124PF3HB	 S-3448PF3HB	 S-3448PF3HB	 S-3448PF3HB
DÀN NÓNG ÂM TRẦN CASSETTE 4 HƯỚNG THỔI ÂM TRẦN NỐI ỐNG GIÓ		R32	Trang 43	 U-18PZ3H5	 U-21PZ3H5	 U-24PZ3H5	 U-34PZ3H5	 U-43PZ3H5 U-43PZ3H8*	 U-48PZ3H5 U-48PZ3H8*

*3 Pha

Mang thiên nhiên vào trong không gian sống

nanoe™ X, công nghệ với hiệu quả của các gốc hydroxyl

Nhiều người biết đến những lợi ích tuyệt vời cho sức khỏe mà thiên nhiên mang lại - nhưng liệu có biết về sức mạnh của gốc hydroxyl?

Các gốc hydroxyl (hay còn gọi là gốc OH) có nhiều trong tự nhiên có khả năng ức chế chất ô nhiễm, vi rút và vi khuẩn để làm sạch và khử mùi. Công nghệ nanoe™ X với các gốc hydroxyl trong nước giúp các bề mặt cứng, đồ nội thất mềm và môi trường trong nhà luôn sạch sẽ và dễ chịu, cho dù ở nhà, tại nơi làm việc hay khách sạn, cửa hàng, nhà hàng v.v.

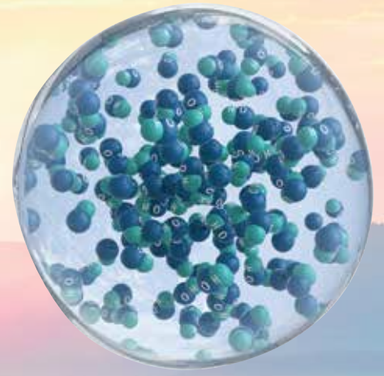

Gốc OH
bọc trong nước

Quy trình trong tự nhiên

Các gốc hydroxyl là các phân tử không ổn định tìm cách phản ứng với các nguyên tố khác như phân tử hydro của chất ô nhiễm và giữ lại các nguyên tố này, từ đó ức chế sự phát triển của các chất ô nhiễm như vi rút, vi khuẩn, nấm mốc và mùi hôi, phá vỡ và vô hiệu hóa các tác động khó chịu giúp cải thiện môi trường trong nhà.

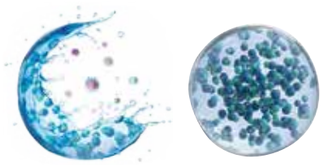

Mang cả thiên nhiên vào không gian sống nhờ hiệu quả của các gốc hydroxyl do công nghệ nanoe™ X tạo ra

nanoe™ X, công nghệ với hiệu quả của các gốc hydroxyl

Công nghệ đột phá nanoe™ X của Panasonic mang chất tẩy rửa tự nhiên - gốc hydroxyl - vào trong nhà tạo ra môi trường sống lý tưởng.

Nhờ được tạo ra trong nước, các gốc hydroxyl trong công nghệ nanoe™ X tăng hiệu quả đáng kể, tuổi thọ dài hơn lên tới 600 giây - 10 phút so với mức dưới 1 giây trong tự nhiên.

https://www.panasonic.com/global/consumer/clean/hydroxyl/technology.html

Gốc hydroxyl trong tự nhiên

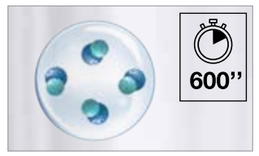

Gốc hydroxyl bọc trong nước - nanoe™ X

Hiệu quả của công nghệ nanoe™ X

nanoe™ X khử mùi, ức chế vi khuẩn, vi rút, nấm mốc, chất gây dị ứng, phấn hoa và các chất độc hại, cũng như giữ ẩm cho da và tóc.

Để biết thêm thông tin chi tiết và dữ liệu xác thực, xin truy cập website:
https://www.panasonic.com/vn/nanoe.html

nanoe™ X ức chế một số chất ô nhiễm.

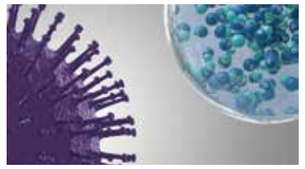

nanoe™ X tiếp cận các chất ô nhiễm.

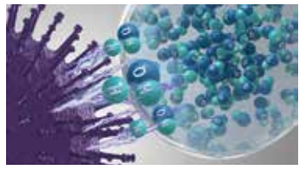

Các gốc hydroxyl biến đổi protein của chất ô nhiễm.

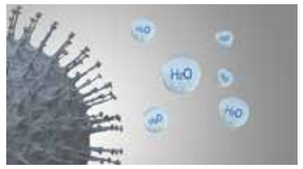

Các chất ô nhiễm bị ức chế.

Hiệu quả trên các chất ô nhiễm bám dính

nanoe™ X có kích thước nhỏ (5-20 nm) xâm nhập sâu vào sợi vải khử mùi, ức chế vi khuẩn, vi rút, nấm mốc, các chất gây dị ứng, phấn hoa và các chất độc hại.
nanoe™ X lan tỏa khắp phòng ức chế các chất ô nhiễm bám dính trên bề mặt, trong khi bộ lọc khí chỉ lọc bụi trong không khí.

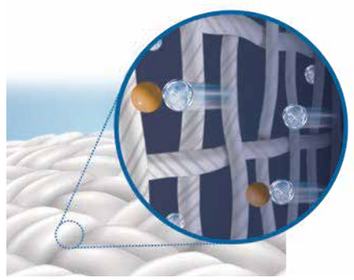

Bảo vệ suốt 24 giờ nhờ công nghệ nanoe™ X

Không chỉ có khả năng ức chế vi khuẩn và vi rút trong không khí, nanoe™ X còn ức chế các vi khuẩn và vi rút bám dính trên bề mặt
Đồng thời bạn có thể bật Nanoe™ X ngay cả khi không ở nhà và tận hưởng không khí trong lành suốt ngày dài nhờ ứng dụng Panasonic Comfort Cloud và bộ chuyển đổi thông minh WLAN (CZ-CAPWFC1) cho phép người dùng sử dụng điều hòa ở mọi nơi, bất kể lúc nào.

*Phải bật thiết bị liên tục và hoạt động ở chế độ lọc không khí - nanoe™ X.
** https://www.businessinsider.com/coronavirus-lifespan-on-surfaces-graphic-2020-3

nanoe™ X lọc sạch không khí suốt 24 giờ, mọi lúc, mọi nơi

Tận hưởng Không khí Chất lượng suốt 24 giờ cho bạn và những người thân yêu bằng cách bật nanoe™ X bằng Panasonic Comfort Cloud ngay cả khi bạn ra ngoài. nanoe™ X hoạt động ở cả chế độ làm mát và sưởi ấm, không cần bảo trì, giúp bạn giảm chi phí với không khí sạch hơn.

- nanoe™ X hoạt động ở chế độ làm mát và chế độ quạt sau giờ làm việc.
- Làm sạch không khí trong nhà ngay cả khi không sử dụng không gian.
- Không cần tiêu tốn quá nhiều điện năng để làm sạch không khí

Vui lòng tham khảo trang web nanoe™ X

nanoe™ X làm sạch không khí trong nhà đồng thời duy trì nhiệt độ dễ chịu khi có người.

Sau giờ làm việc, nanoe™ X tiếp tục làm sạch không khí trong nhà ở chế độ quạt.

*Trong trường hợp sử dụng cassette 4 hướng thổi 2,2 kW ~ 7,3 kW với quạt tap L, cánh đảo gió vị trí 5, mặt nạ tiêu chuẩn. Tiêu thụ năng lượng có thể thay đổi tùy thuộc vào các model.

Sự phát triển của thiết bị phát nanoe™ X

- Hệ thống phóng điện tiên tiến → Tăng đáng kể sự giải phóng các gốc hydroxyl
- Nồng độ nanoe™ X cao hơn trong Không gian → Hiệu quả nanoe™ X nhanh hơn

	nanoe™	nanoe™ X Thế hệ 1	nanoe™ X Thế hệ 2	nanoe™ X Thế hệ 3
Gốc hydroxyl				
	10 lần	20 lần	100 lần	
	0.48 nghìn tỷ* gốc hydroxyl/giây	**4.8** nghìn tỷ* gốc hydroxyl/giây	**9.6** nghìn tỷ* gốc hydroxyl/giây	**48 nghìn tỷ*** gốc hydroxyl/giây
Trạng thái thiết bị	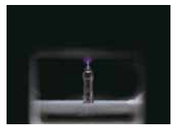			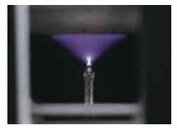
		Nguyên tử hóa tĩnh điện **Phóng đa điểm**		Nguyên tử hóa tĩnh điện **Phóng tròn**

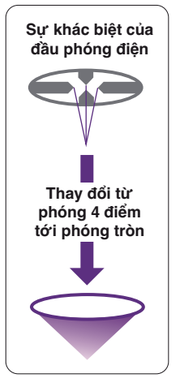

* Được đo bằng phương pháp ESR (lượng gốc hydroxyl ngay sau khi giải phóng khỏi bộ phát). (Nguồn: Nghiên cứu nội bộ của Panasonic)

Điều hòa được cấp dấu chứng nhận quốc tế HACCP

Máy điều hòa Panasonic tích hợp nanoe™ X Thế hệ 3 đã được HACCP International, tổ chức chuyên đánh giá an toàn thực phẩm, chứng nhận phù hợp cho không gian thực phẩm thương mại với yêu cầu vệ sinh nghiêm ngặt.

Điều hòa cục bộ thương mại với nanoe™ X Thế hệ 3

Âm trần cassette 4 hướng thổi (Dòng cao cấp)

Lợi ích khi sử dụng điều hòa đạt chứng nhận HACCP

- Đảm bảo vệ sinh an toàn thực phẩm, đáp ứng tiêu chuẩn khắt khe.
- Nâng tầm giá trị doanh nghiệp với độ tin cậy vượt trội.
- Tạo đà vững chắc để mở rộng sản phẩm ra thị trường quốc tế.

Các loại hình dự án thực phẩm ứng dụng thực tế

Nhà máy thực phẩm (Phòng sạch)

Nhà máy đóng gói thực phẩm cần duy trì vệ sinh cao để ngăn ngừa chất ô nhiễm trong không khí tiếp xúc với thực phẩm.

Siêu thị (Khu vực chế biến thực phẩm)

Cần chú ý đặc biệt để ngăn ngừa vi khuẩn lây nhiễm ở khu vực làm việc nơi nhân viên xử lý nguyên liệu tươi và thịt sống.

Nhà hàng (Khu vực ăn uống)

Khách hàng tận hưởng bữa ăn và đồ uống trong một không gian mát mẻ, dễ chịu với điều hòa.

Kết nối
Dòng Inverter NX Cao cấp/Tiêu chuẩn

Giải pháp điều khiển từ xa thế hệ tiếp theo với các ứng dụng thông minh

CONEX kết hợp giữa sự tinh tế và tối giản mang lại giải pháp điều khiển thế hệ mới với chức năng điều khiển tích hợp IoT (vạn vật kết nối internet), kết nối trực tiếp với nhiều ứng dụng khác nhau. Với thiết kế thời thượng, kích thước nhỏ gọn chỉ 86 x 86mm, cùng giao diện thân thiện với người dùng, CONEX là bộ điều khiển từ xa phù hợp với các công trình hiện đại.

CONEX

*Có thể lựa chọn phiên bản màu trắng

Ứng dụng thông minh

Ứng dụng Comfort Cloud

Vận hành từ xa thông qua mạng LAN không dây cho người dùng cuối cùng.

Ứng dụng H&C Control

Cài đặt vận hành và bảo trì chi tiết cho người dùng cuối cùng và nhân viên lắp đặt.

Ứng dụng H&C Diagnosis

Các công cụ chẩn đoán và xử lý sự cố dành cho các đối tác bảo dưỡng.

Dễ điều khiển và truy cập cho người dùng cuối, nhân viên lắp đặt và đối tác bảo dưỡng chỉ bằng một bộ điều khiển từ xa

Dành cho người dùng cuối

Vận hành từ xa thông qua mạng LAN không dây
Với Ứng dụng Comfort Cloud, bạn có thể dễ dàng duy trì chất lượng không khí trong nhà ngay cả khi ở bên ngoài.

Dễ dàng tùy chỉnh các cài đặt và vận hành
Bao gồm thực hiện cấu hình bộ điều khiển ban đầu như hẹn giờ hàng tuần.

Hoạt động trực quan để cấu hình dễ dàng
Dễ dàng tùy chỉnh các cài đặt và vận hành bao gồm thực hiện cấu hình bộ điều khiển ban đầu như hẹn giờ hàng tuần.

Dành cho nhân viên lắp đặt

Cài đặt vận hành và bảo trì chi tiết
Ứng dụng H&C Control giúp cho việc thiết lập ban đầu phức tạp trở nên dễ dàng và cho phép nhân viên lắp đặt phản hồi nhanh chóng các yêu cầu của khách hàng thông qua Bluetooth.

Hoạt động trực quan để cấu hình dễ dàng
Cấu hình bộ điều khiển ban đầu đơn giản cùng với tính năng dễ truy cập vào các cài đặt toàn điện bao gồm hẹn giờ và bảo trì hàng tuần. Bạn có thể đề xuất các cài đặt bộ điều khiển cho khách hàng dễ dàng hơn bằng cách chia sẻ một màn hình duy nhất trong thời gian thực.

Cấu hình nhanh hơn cho nhiều bộ điều khiển
Tiết kiệm thời gian với các mẫu - Sao chép chức năng hẹn giờ hàng tuần và cài đặt vào nhiều bộ điều khiển.

Dành cho đối tác bảo dưỡng

Chẩn đoán và xử lý sự cố
Ứng dụng H&C Diagnosis cho phép người dùng theo dõi dễ dàng các số liệu thống kê và thông tin tại thời điểm hiện tại về máy điều hòa không khí qua Bluetooth.

Chẩn đoán từ cả dàn lạnh và dàn nóng*
Với CONEX, có thể kiểm tra trạng thái hoạt động và chẩn đoán lỗi từ cả dàn nóng và dàn lạnh ngay cả khi khó tiếp cận địa điểm đặt dàn nóng hoặc dàn lạnh.
* Cần có Bộ kiểm tra thông số kỹ thuật mới để chẩn đoán từ dàn nóng.

Bộ kiểm tra thông số kỹ thuật mới*
Bộ kiểm tra thông số kỹ thuật mới giúp dễ dàng truy cập các thông số dịch vụ và dữ liệu lịch sử chẩn đoán từ dàn nóng thông qua Bluetooth.
* Có sẵn dưới dạng phụ kiện, có khả năng tương thích với Dòng PAC NX mới.

Thông tin bộ điều khiển từ xa

		Bảng tương thích		
Loại CONEX		CZ-RTC6WBLW2 CZ-RTC6BLW2 Tích hợp BLE & WLAN	CZ-RTC6WBL CZ-RTC6BL Tích hợp BLE	CZ-RTC6W/RTC6
Ứng dụng	Panasonic	○	○	—
	Panasonic	○	○	—
	Panasonic	○	—	—

- Nguồn cấp điện chỉ được áp dụng khi sử dụng NX IDU
- * Phụ tùng thay thế có sẵn

Bộ điều khiển từ xa không dây

* Đối với loại âm trần cassette 4 hướng thổi & áp trần (Đóng gói kèm dàn lạnh)

* Đối với loại âm trần nối ống gió (Tùy chọn)

CZ-RWS3 CZ-RWRC3

Bộ điều khiển từ xa có dây

(Tùy chọn)

CZ-RTC6WBLW2
CZ-RTC6WBL
CZ-RTC6W

CZ-RTC6BLW2
CZ-RTC6BL
CZ-RTC6

CZ-RTC5B

CZ-RTC4A

Áp dụng cho:

S-1821PU3H(A)	S-1821PF3H	S-1821PT3H-8
S-2430PU3H(A)	S-2430PF3H	S-2430PT3H-8
S-3448PU3H(A)	S-3448PF3H	S-3448PT3H-8

Tính năng nổi bật
Âm trần cassette 4 hướng thổi

Luồng gió thổi mạnh mẽ dẫn đầu ngành

Nhờ các cải tiến trong động cơ quạt và quạt turbo với các lưỡi quạt xoáy 3D cho luồng gió rộng và mạnh để làm lạnh mọi ngóc ngách trong phòng.

Trung bình **30.7** m³/phút

Không Inverter

Công suất (k Btu/h)	18.5	25.0	30.0	36.0	42.0	48.5
Lưu lượng gió (m³/phút)	25.0	25.0	25.0	36.4	36.4	36.4

Inverter

Công suất (k Btu/h)	17,1	20,5	24,2	29,0	34,1	42,7	42,7(3)	47,8	47,8(3)
Lưu lượng gió (m³/phút)	25.0	25.0	25.0	25.0	36.4	36.4	36.4	36.4	36.4

Quạt turbo lưỡi xoáy 3D

Mẫu cũ*

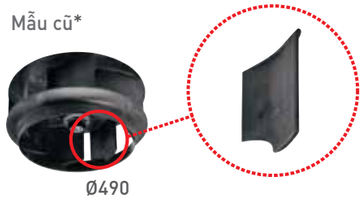

Mẫu Mới

Lưu lượng gió cao hơn 10%

dưới cùng mức áp suất âm

Luồng gió dễ chịu & trải rộng 360°

Luồng gió thổi từ trung tâm ra các cửa gió và thổi đi xa hơn. Luồng gió được thổi rộng khắp phòng từ 4 cửa gió.

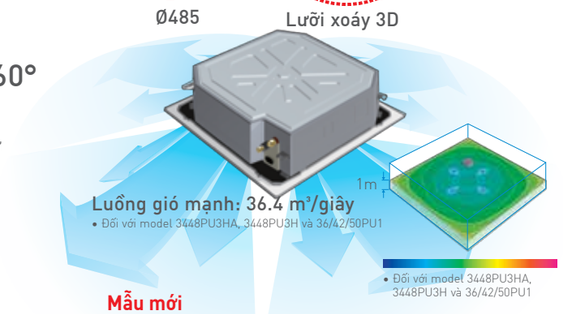

Cánh đảo gió rộng

Mẫu cũ*

Mẫu mới

Luồng gió thổi sâu

Bổ sung thêm một cánh phụ và thiết kế cánh chính rộng hơn giúp giảm nhiễu loạn và tăng luồng gió. Ngoài ra, cổng phun góc rộng hơn giúp luồng gió thổi xa tới năm mét.

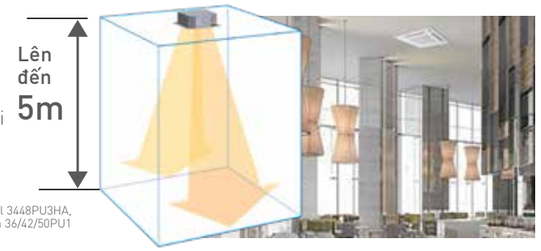

Đối với model 3448PU3HA, 3448PU3H và 36/42/50PU1

Cánh chính rộng & cánh phụ

Mẫu cũ*

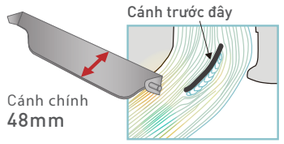

Khi xảy ra tình trạng nhiễu loạn gió, tốc độ gió sẽ thấp hơn.

Mẫu mới

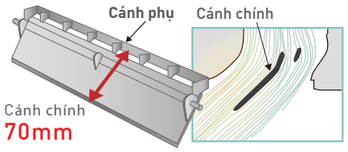

Do giảm bớt nhiễu loạn nên tốc độ gió lớn hơn

*So sánh giữa các dòng CS-D**DB4H5.

Bơm nước ngưng mạnh mẽ và êm ái

Bơm nước ngưng có thể bơm nước lên đến độ cao 850mm, giúp dễ dàng bố trí đường ống thoát nước.

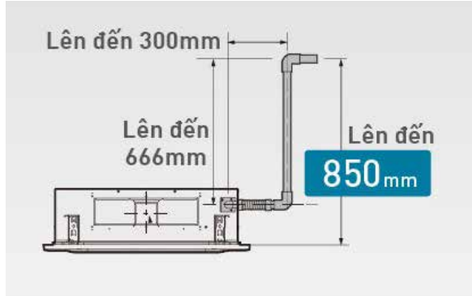

Thiết kế lắp đặt dễ dàng

Inverter

Thiết bị được thiết kế lại để lắp đặt dễ dàng hơn.
(1) Trước đây, hình dạng của giá đỡ khiến bu lông vòng rất khó gắn
(2) Do đó, nó được thiết kế lại thành hình chữ V, giúp bạn lắp đặt dễ dàng hơn
(3) Đai ốc được thiết kế lớn hơn nên dễ cầm hơn

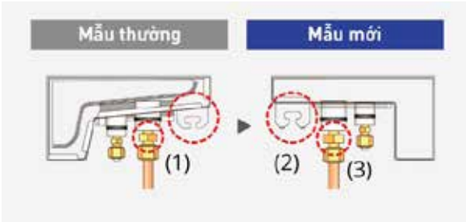

Không Inverter

Để lắp đặt dễ dàng hơn, điều hòa được thiết kế đủ không gian để sử dụng dụng cụ mà không làm hỏng bộ phận bên trong. Ngoài ra, việc cải tiến khung chữ nhật thành chữ V giúp móc bu lông neo dễ dàng hơn.

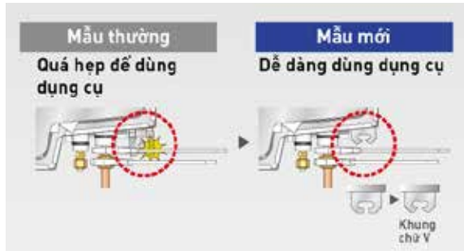

Được trang bị 2 lớp cách nhiệt

Để tránh đọng nước trong điều kiện thời tiết ẩm ướt, dàn lạnh của điều hòa không khí Panasonic có lớp cách nhiệt cả bên trong lẫn bên ngoài.

Bên ngoài

Bên trong

Không bị đọng nước

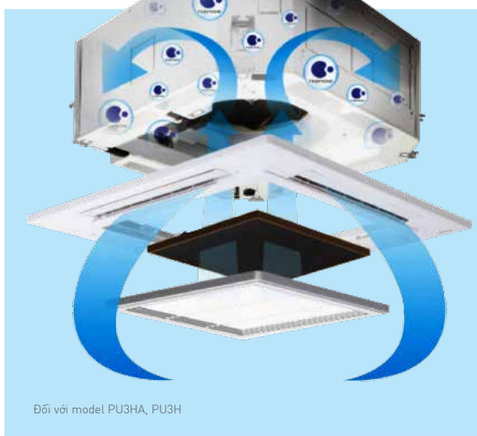

Đối với model PU3HA, PU3H

Chức năng làm sạch bên trong cho dòng Inverter NX Series

Sau khi vận hành chế độ làm mát/sưởi ấm, bên trong dàn lạnh sẽ được tự động sấy khô, nanoe™ X được kích hoạt để ngăn chặn sự phát triển của nấm mốc và giảm mùi hôi.

* Nếu bạn muốn TẮT thiết lập chức năng làm sạch bên trong bằng bộ điều khiển từ xa không dây. Vui lòng liên hệ đại lý ủy quyền để được hỗ trợ

Tính năng nổi bật
Âm trần nối ống gió

Hiệu quả nanoe™ X trên khoảng cách xa

Kết hợp với áp suất tĩnh mạnh mẽ, model này đảm bảo không khí nanoe™ X trong lành di chuyển không bị ảnh hưởng ngay cả qua nhiều hình dạng ống dẫn ở độ dài 10 m, lý tưởng để sử dụng trong không gian lớn hơn.

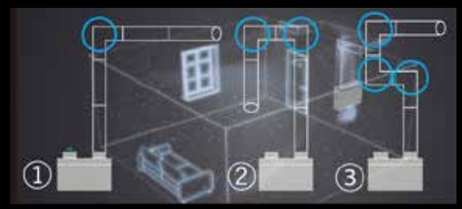

nanoeX

Ống gió lắp đặt linh hoạt

Khả năng lắp đặt theo chiều dọc

Dòng NX âm trần nối ống gió mới có thể được lắp đặt không chỉ theo chiều ngang mà còn theo chiều dọc mà không cần sửa chữa. Thiết kế khay nước ngưng đột phá giúp cho việc lắp đặt trở nên linh hoạt dẫn đầu thị trường.

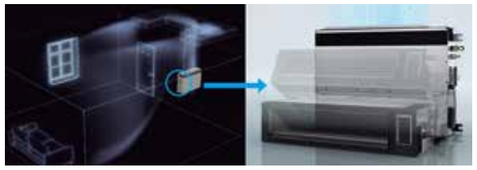

Thân máy nhỏ gọn với ESP 150 Pa mạnh mẽ

Các dàn lạnh cũng được làm mới hoàn toàn, giảm chiều cao 40 mm xuống chỉ còn 250 mm* và giảm trọng lượng lên đến 10%, nhưng vẫn giữ được cột áp không đổi 150 Pa.
*So với model thông thường.

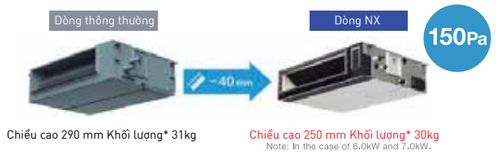

Có thể chọn vị trí cửa hút gió

Có thể điều chỉnh vị trí cửa hút gió bằng cách di chuyển tấm che có thể tháo rời để sử dụng được cả cửa hút phía sau hoặc phía đáy, tùy thuộc vào cách lắp đặt đường ống.

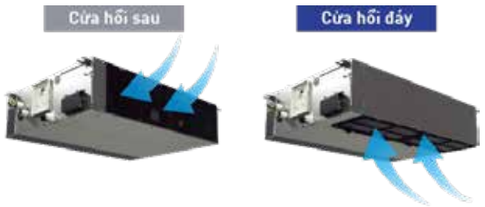

Bơm nước ngưng tích hợp

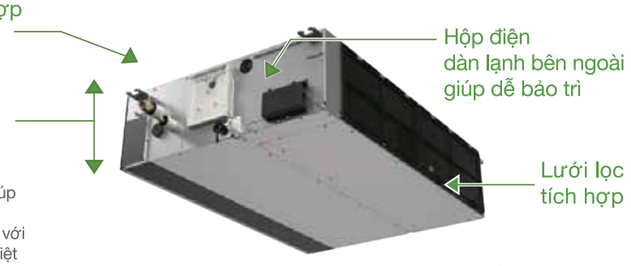

Chiều cao tiêu chuẩn 250mm giúp việc lắp đặt trở nên dễ dàng và đồng nhất cho tất cả các model với dãy công suất khác nhau, đặc biệt khi chiều cao trần hạn chế.

Tính năng nổi bật
Áp trần

Loại công suất (k Btu)	21	29	43	44
Lưu lượng không khí (m³/phút)	15.0	21.0	35.0	35.0

Làm mát nhanh chóng

Tối ưu thiết kế của vỏ ngoài và quạt tạo ra luồng khímạnh hơn. Luồng khí mạnh mẽ được thổi đi ngay lập tứckhiến toàn bộ không gian trở nên dễ chịu và mát mẻ

Lưu ý: Bảng này hiển thị giá trị cho tốc độ gió ở chế độ cao.

Đưa khí lạnh lan xa

Thiết kế của cửa cấp gió được tối ưu hóa giúp đưa không khí đến khoảng cách xa. Không khí mát lạnh có thể vươn xa tới 13 mét* phù hợp với không gian rộng.

*Chỉ dành cho S-3448PT3H-8. Kết quả dựa trên các điều kiện thử nghiệm cụ thể.

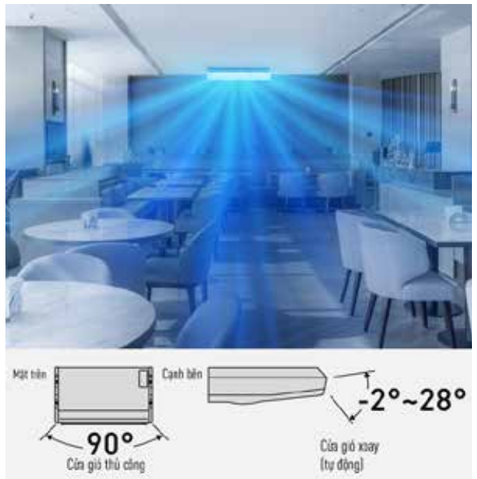

Làm mát toàn bộ không gian

Bên cạnh cửa gió rộng, các cánh đảo gió có thể điều chỉnh bằng tay 90 độ trái phải và tự động lên xuống 30 độ. Bạn có thể lựa chọn điều chỉnh hơi mát lan tỏa khắp không gian rộng hoặc chỉ điều chỉnh hơi mát đến hướng bạn muốn.

Tính năng nổi bật
Dàn nóng

Môi chất lạnh R32 thân thiện với môi trường

Máy điều hòa không khí Panasonic tăng cường sử dụng môi chất lạnh R32 thân thiện với môi trường, một dung môi truyền nhiệt tuyệt vời và tiết kiệm năng lượng.Với khả năng làm nóng lên toàn cầu thấp hơn, môi chất lạnh R32 thân thiện với môi trường hơn nhiều.

- Công suất làm mát cao hơn
- Giảm chi phí năng lượng
- Thân thiện với môi trường

Hiệu suất cao

Môi chất lạnh R32 sử dụng năng lượng hiệu quả hơn so với R410A. Hệ số hiệu suất (COP) được cải thiện đáng kể giúp giảm mức tiêu thụ điện.

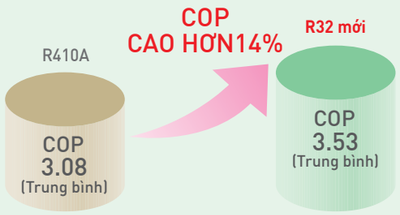

*Áp dụng cho dòng không Inverter

Tiết kiệm không gian

Inverter

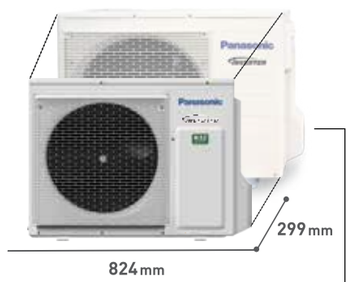

Sản phẩm từ 18 - 24k Btu

U-18PR1H5 / U-21PR1H5 / U-24PR1H5

DÒNG MÁY THÔNG THƯỜNG
U-18PS2: H695 x W875 x D 320

Chiều cao	695 mm	619 mm
Nặng	41 kg	29 kg*

79 mm Thấp hơn

12kg Nhẹ hơn

*18PR1/21PR1: 29kg, 24PR1: 33kg

Không Inverter

30-36k Btu/h Model

U-30PN1H5 / U-30PN1H8 / U -36PN1H8

Mẫu thường
U-40PV1H8 H996 x W980 x D370

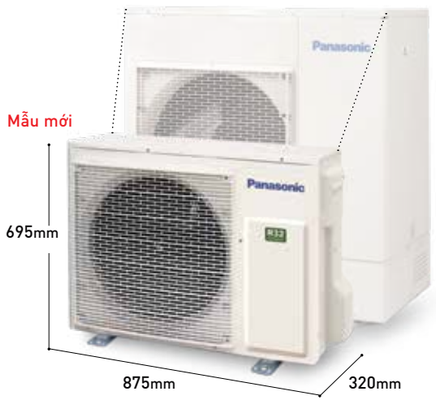

Chiều cao 996 mm	695 mm*	Ngắn hơn 301 mm
Trọng lượng 86 kg	56 kg	Nhẹ hơn 30 kg

*So sánh giữa U-40PV1H8 và U-36PN1H8.

Đường ống dài

Chiều dài đường ống không cần nạp gas bổ sung lên tới 30m (với dòng Inverter) và 7.5m (với dòng không Inverter). Tổng chiều dài đường ống tối đa lên tới 50m với gas bổ sung giúp lắp đặt linh hoạt hơn.

(*1) Hỗ trợ cho
U-42/50PN1H8, U-30/34/43/48PR1H5, U-43/48PR1H8,
U-18/21/24/34/43/48PRH1H5,U-43/48PRH1H8

(*2) Hỗ trợ cho
U-30PN1H5, U-30/36/42/50PN1H8,
U-30/34/43/48PR1H5, U-43/48PR1H8,
U-18/21/24/34/43/48PRH1H5,U-43/48PRH1H8

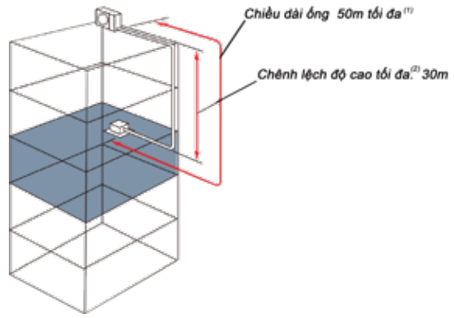

Máy nén sản xuất nội bộ

Tất cả các máy nén sản xuất nội bộ của Panasonic được cung cấp toàn cầu. Tổng số máy nén chất lượng cao đến nay đạt tới 580 triệu chiếc*.

*Tính tới tháng 9/2019 (nghiên cứu nội bộ)

Dàn nóng độ bền cao

Phủ lớp chống ăn mòn để chống gỉ và khí muối giúp đảm bảo hiệu suất lâu dài.

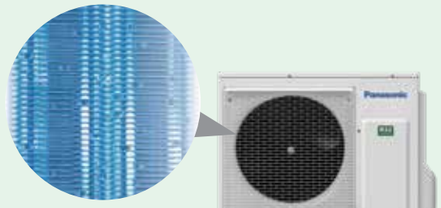

Dàn tản nhiệt có lá tản nhiệt xanh

Nhiệt độ hoạt động của dòng NX

Dòng NX series mới có khả năng hoạt động ngay cả trong điều kiện môi trường khắc nghiệt nhất. Phạm vi hoạt động được mở rộng ngay cả khi nhiệt độ ngoài trời lên tới 52°C.

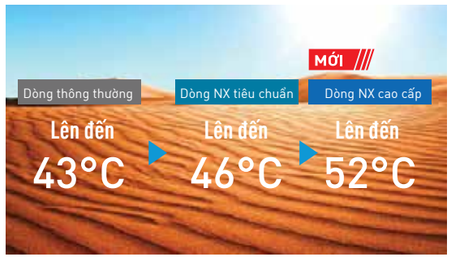

Phương pháp 3 dây

Dòng Inverter NX đã được phát triển với phương pháp và giao tiếp 3 dây.

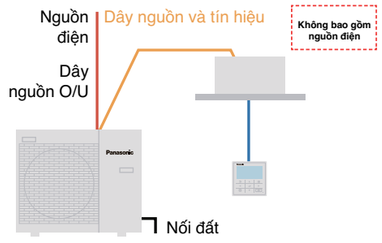

Bảo dưỡng sửa chữa

Loại bỏ bảng mạch in bên trong dàn nóng để lắp đặt và bảo dưỡng sửa chữa dễ dàng.

Hỗ trợ cho
U-19PN1H5
U-25PN1H5
U-30PN1H5

•Chỉ cho điện 1 pha

Loại bỏ bảng mạch in để tránh nhiễu

Không
Đoản mạch

Dòng sản phẩm Inverter NX

Công suất (Btu/h)	17,100	20,500	24,200	27,600/29,000	34,100	42,700	45,500-47,800
Âm trần Cassette 4 hướng thổi CAO CẤP nanoeX CONEX Thế hệ 3 	S-1821PU3HA		S-2430PU3HA		S-3448PU3HA*		
Âm trần Cassette 4 hướng thổi TIÊU CHUẨN nanoeX CONEX Thế hệ 2 	S-1821PU3H		S-2430PU3H		S-3448PU3H*		
Âm trần Nối ống gió CAO CẤP/TIÊU CHUẨN nanoeX CONEX Thế hệ 2 	S-1821PF3H		S-2430PF3H		S-3448PF3H*		
Áp trần TIÊU CHUẨN nanoeX CONEX Thế hệ 2 	–	S-1821PT3H-8	–	S-2430PT3H-8	–	S-3448PT3H-8*	
Dàn nóng CAO CẤP INVERTER R32 	U-18PRH1H5	U-21PRH1H5	U-24PRH1H5	–	U-34PRH1H5	U-43PRH1H5	U-48PRH1H5
	–	–	–	–	–	U-43PRH1H8*	U-48PRH1H8*
Dàn nóng TIÊU CHUẨN INVERTER R32 	U-18PR1H5	U-21PR1H5	U-24PR1H5	U-30PR1H5	U-34PR1H5	U-43PR1H5	U-48PR1H5
	–	–	–	–	–	U-43PR1H8*	U-48PR1H8*

*3 pha. Lưu ý: Dàn lạnh Dòng Cao Cấp/Tiêu chuẩn chỉ có thể kết nối với Dàn nóng cùng dòng.

Hiệu suất năng lượng cao Tiết kiệm hơn với model Inverter

INVERTER

So sánh giữa Dòng R32 Non-Inverter và Dòng Tiêu chuẩn R32 Inverter

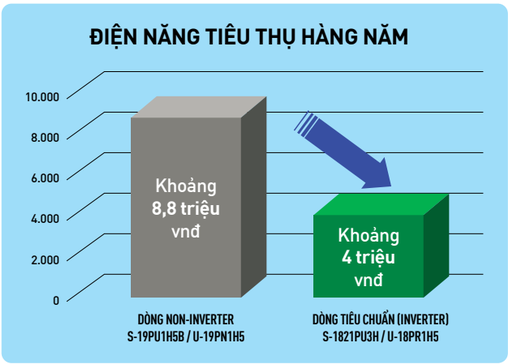

- Chi phí điện hàng năm được tính dựa trên chỉ số CSEC (Năng lượng tiêu thụ ở chế độ làm lạnh) được thử nghiệm bởi Phòng thử nghiệm hiệu suất năng lượng - Vinacomin;
- Thử nghiệm áp dụng Tiêu chuẩn TCVN 10273-1:2013 (ISO 16358-1:2013) và TCVN 6576:2020 (ISO 5151:2017);
- Mẫu thử nghiệm là điều hòa không khí Panasonic, model Dòng Inverter S-1821PU3H/ U-18PR1H5 và model Dòng Non-Inverter S-19PU1H5B/ U-19PN1H5;
- Tính toán dựa trên giả định sử dụng điều hòa trong 11 giờ mỗi ngày, 30 ngày mỗi tháng, 12 tháng mỗi năm, có phân biệt khung giờ cao điểm và khung giờ bình thường;
- Tiền điện được tính dựa trên Biểu giá điện cho kinh doanh (QĐ 2941-BCT ngày 8/11/2023).

Điều Hòa Một Chiều Lạnh

Sự khác biệt giữa Âm trần Cassette 4 Hướng thổi CAO CẤP và TIÊU CHUẨN

Dòng Cao cấp và Dòng Tiêu chuẩn khác nhau về hiệu quả công nghệ nanoe, hiệu suất năng lượng và nhiệt độ hoạt động, đáp ứng nhiều nhu cầu khác nhau của dự án.

Tiêu chí	Dòng CAO CẤP	Dòng TIÊU CHUẨN
nanoe™X	nanoe™ X thế hệ 3	nanoe™ X thế hệ 2
CONEX	Có thể kết nối	Có thể kết nối
COP	Trung bình 4.15	Trung bình 3.38
CSPF	Trung bình 6.50	Trung bình 5.80
Nhiệt độ hoạt động	16 - 52°C	16 - 46°C
Chiều dài đường ống	5-50m cho mọi công suất	Nhỏ hơn hoặc bằng 24,200Btu : 5-30m Lớn hơn hoặc bằng 29,000Btu : 5-50m

Dòng sản phẩm NX gồm Dòng Cao cấp và Dòng Tiêu chuẩn. Việc lựa chọn sử dụng dòng sản phẩm phụ thuộc vào nhu cầu dự án. Đối với Dòng Cao cấp, Hệ số hiệu suất (COP) được cải thiện đặc biệt giúp giảm tiêu thụ điện.

So sánh COP

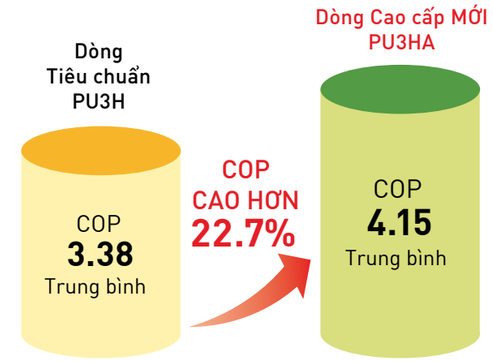

* Đối với Âm trần Cassette 4 hướng thổi

*Đối với Âm trần Cassette 4 hướng thổi Dòng Cao Cấp

So sánh CSPF

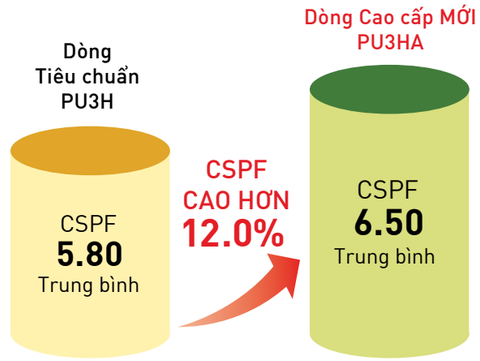

*Đối với Âm trần Cassette 4 hướng thổi

*Đối với Âm trần Cassette 4 hướng thổi Dòng Cao Cấp

Âm Trần Cassette 4 Hướng Thổi

Dòng cao cấp

INVERTER

- Được tích hợp công nghệ lọc không khí tiên tiến nanoe™ X thế hệ 3.
- Luồng gió dẫn đầu ngành, mạnh mẽ, rộng 360⁰, mang đến cảm giác dễ chịu.
- Máy bơm nước ngưng có thể bơm lên đến độ cao 850 mm, giúp bố trí đường ống thoát nước dễ dàng.

(Phụ kiện) (Bộ điều khiển từ xa có dây tùy chọn)

CZ-RTC5B

CZ-RTC4A

CZ-RTC6WBLW2
CZ-RTC6WBL
CZ-RTC6W

CZ-RTC6BLW2
CZ-RTC6BL
CZ-RTC6

Mặt nạ

CZ-KPU3H

CZ-CAPWFC2

[Tùy chọn] Nếu không sử dụng CZ-RTC6WBLW2/ CZ-RTC6BLW2 cũng có thể sử dụng bộ chuyển đổi.

nanoeX Thế hệ 3

MÔI CHẤT LẠNH R32

Công suất (Btu/h)			17,100	20,500	24,200	34,100	42,700	42,700(3)	47,800	47,800(3)
Nguồn điện		V/Pha Hz	220-240V, 1Ø Pha- 50Hz					380-415V, 3Ø Pha - 50Hz	220-240V, 1Ø Pha - 50Hz	380-415V, 3Ø Pha - 50Hz
Dàn lạnh			S-1821PU3HA	S-1821PU3HA	S-2430PU3HA	S-3448PU3HA	S-3448PU3HA	S-3448PU3HA	S-3448PU3HA	S-3448PU3HA
Dàn nóng			U-18PRH1H5	U-21PRH1H5	U-24PRH1H5	U-34PRH1H5	U-43PRH1H5	U-43PRH1H8	U-48PRH1H5	U-48PRH1H8
Mặt nạ			CZ-KPU3H	CZ-KPU3H	CZ-KPU3H	CZ-KPU3H	CZ-KPU3H	CZ-KPU3H	CZ-KPU3H	CZ-KPU3H
Công suất làm lạnh: Định mức (Tối thiểu – Tối đa)		kW	5.00 (2.00-6.00)	6.00 (2.00-6.30)	7.10 (2.10-8.00)	10.00 (3.80-11.20)	12.50 (3.80-14.00)	12.50 (3.80-14.00)	14.00 (5.30-15.50)	14.00 (5.30-15.50)
		Btu/h	17,100 (6,820-20,500)	20,500 (6,820-21,500)	24,200 (7,170-27,300)	34,100 (13,000-38,200)	42,700 (13,000-47,800)	42,700 (13,000-47,800)	47,800 (18,100-52,900)	47,800 (18,100-52,900)
Dòng điện: Định mức (Tối đa)		A	4.3-4.1 [9.1]	6.0-5.6 [11.0]	7.3-6.7 [12.0]	11.6-10.6 [25.5]	16.9-15.5 [26.0]	5.6-5.1 [10.5]	20.3-18.6 [28.0]	6.7-6.1 [11.5]
Công suất tiêu thụ: Định mức (Tối thiểu – Tối đa)		kW	0.90 (0.26-1.35)	1.27 (0.26-1.65)	1.57 (0.28-2.25)	2.35 (0.62-3.00)	3.42 (0.63-4.10)	3.42 (0.63-4.10)	4.10 (0.96-4.90)	4.10 (0.96-4.90)
CSPF			7.50	7.10	6.80	6.60	6.30	6.30	5.70	5.70
HIỆU SUẤT COP/EER		W/W	5.56	4.72	4.52	4.26	3.65	3.65	3.41	3.41
		Btu/hW	19.00	16.14	15.41	14.51	12.49	12.49	11.66	11.66
Dàn lạnh										
Lưu lượng gió		m³/phút	25.0	25.0	25.0	36.4	36.4	36.4	36.4	36.4
		cfm	882	882	882	1,285	1,285	1,285	1,285	1,285
Độ ồn áp suất	(Cao/Thấp)	dB (A)	42 / 35	42 / 35	42 / 35	47 / 41	47 / 41	47 / 41	47 / 41	47 / 41
Độ ồn nguồn	(Cao/Thấp)	dB	57 / 50	57 / 50	57 / 50	62 / 56	62 / 56	62 / 56	62 / 56	62 / 56
Kích thước	Dàn lạnh (CxRxS)	mm	256 x 840 x 840	256 x 840 x 840	256 x 840 x 840	319 x 840 x 840	319 x 840 x 840	319 x 840 x 840	319 x 840 x 840	319 x 840 x 840
	Mặt nạ (CxRxS)	mm	44 x 950 x 950	44 x 950 x 950	44 x 950 x 950	44 x 950 x 950	44 x 950 x 950	44 x 950 x 950	44 x 950 x 950	44 x 950 x 950
Khối lượng	Dàn lạnh	kg	21	21	21	24	24	24	24	24
	Mặt nạ	kg	5	5	5	5	5	5	5	5
Dàn nóng										
Độ ồn áp suất		dB (A)	50	51	53	54	57	57	58	58
Độ ồn nguồn		dB	69	70	72	73	76	76	77	77
Kích thước	Dàn nóng (HxWxD)	mm	695 x 875 x 320	695 x 875 x 320	695 x 875 x 320	996 x 980 x 370	996 x 980 x 370	996 x 980 x 370	996 x 980 x 370	996 x 980 x 370
Khối lượng		kg	39	39	39	69	69	67	75	73
Đường kính ống	Ống hơi	mm (inch)	12.70 (1/2)	12.70 (1/2)	15.88 (5/8)	15.88 (5/8)	15.88 (5/8)	15.88 (5/8)	15.88 (5/8)	15.88 (5/8)
	Ống lỏng	mm (inch)	6.35 (1/4)	6.35 (1/4)	9.52 (3/8)	9.52 (3/8)	9.52 (3/8)	9.52 (3/8)	9.52 (3/8)	9.52 (3/8)
Chiều dài ống đồng	Tối thiểu-Tối đa	m	5 - 50	5 - 50	5 - 50	5 - 50	5 - 50	5 - 50	5 - 50	5 - 50
Chênh lệch độ cao		m	30	30	30	30	30	30	30	30
Độ dài ống nạp sẵn gas	Tối đa	m	30	30	30	30	30	30	30	30
Lượng gas nạp thêm		g/m	15	15	25	25	25	25	25	25
Dải nhiệt độ hoạt động dàn nóng		°C	16-52	16-52	16-52	16-52	16-52	16-52	16-52	16-52

*Thông số kỹ thuật có thể thay đổi mà không cần thông báo trước. Vui lòng tham khảo tài liệu kỹ thuật để biết thêm thông tin chi tiết.
*Độ ồn áp suất được đo theo tiêu chuẩn JIS C 9612 và JIS B 8616.
*Dàn lạnh Dòng Cao Cấp chỉ có thể kết nối với Dàn nóng cùng dòng

ÂM TRẦN CASSETTE 4 HƯỚNG THỔI - DÒNG CAO CẤP

Kích thước

Ⓐ S-1821PU3HA/S-2430PU3HA
Ⓑ S-3448PU3HA

① Cửa gió hồi
② Cửa gió cấp
③ Đầu kết nối ống gas (ống lỏng)
④ Đầu kết nối ống gas (ống hơi)
⑤ Đầu kết nối ống nước ngưng VP25 (đường kính ngoài ø32)
⑥ Cổng nguồn điện
⑦ Lỗ bắt ốc (4-12×30 lỗ nới rộng)

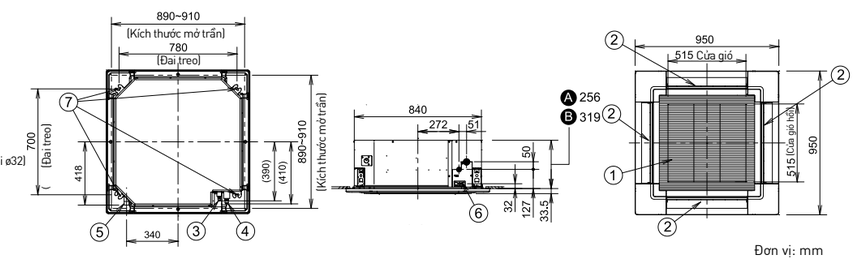

<Kích thước lưới lọc> 520 x 520 x 15

Đơn vị: mm

Âm Trần Cassette 4 Hướng Thổi

Dòng tiêu chuẩn

- Luồng gió mạnh mẽ, rộng 360° và dễ chịu hàng đầu trong ngành.
- Máy bơm nước ngưng có thể bơm lên đến độ cao 850 mm, giúp bố trí đường ống thoát nước dễ dàng

(Phụ kiện)

(Bộ điều khiển từ xa có dây tùy chọn)

CZ-RTC5B

CZ-RTC4A

CZ-RTC6WBLW2
CZ-RTC6WBL
CZ-RTC6W

CZ-RTC6BLW2
CZ-RTC6BL
CZ-RTC6

Mặt nạ

CZ-KPU3H

CZ-CAPWFC2

[Tùy chọn] Nếu không sử dụng CZ-RTC6WBLW2/ CZ-RTC6BLW2 cũng có thể sử dụng bộ chuyển đổi.

nanoeX Thế hệ 2

MÔI CHẤT LẠNH R32

Công suất (Btu/h)			17,100	20,500	24,200	29,000	34,100	42,700	42,700 (3)	47,800	47,800(3)
Nguồn điện		V/Pha Hz	220-240V, 1Ø Pha - 50Hz						380-415V, 3Ø Pha - 50Hz	220-240V, 1Ø Pha - 50Hz	380-415V, 3Ø Pha - 50Hz
Dàn lạnh			S-1821PU3H	S-1821PU3H	S-2430PU3H	S-2430PU3H	S-3448PU3H	S-3448PU3H	S-3448PU3H	S-3448PU3H	S-3448PU3H
Dàn nóng			U-18PR1H5	U-21PR1H5	U-24PR1H5	U-30PR1H5	U-34PR1H5	U-43PR1H5	U-43PR1H8	U-48PR1H5	U-48PR1H8
Mặt nạ			CZ-KPU3H	CZ-KPU3H	CZ-KPU3H	CZ-KPU3H	CZ-KPU3H	CZ-KPU3H	CZ-KPU3H	CZ-KPU3H	CZ-KPU3H
Công suất làm lạnh: Định mức (Tối thiểu – Tối đa)		kW	5.00 (2.00-5.60)	6.00 (2.00-6.30)	7.10 (2.10-8.00)	8.50 (2.10-10.00)	10.00 (3.20-11.20)	12.50 (3.80-14.00)	12.50 (3.80-14.00)	14.00 (3.80-14.71)	14.00 (3.80-14.71)
		Btu/h	17,100 (6,820-19,100)	20,500 (6,820-21,500)	24,200 (7,170-27,300)	29,000 (7,170-34,100)	34,100 (10,900-38,200)	42,700 (13,000-47,800)	42,700 (13,000-47,800)	47,800 (13,000-50,200)	47,800 (13,000-50,200)
Dòng điện: Định mức (Tối đa)		A	5.5-5.2 (9.1)	8.0-7.5 (11.0)	9.2-8.5 (12.0)	11.7-10.7 (15.5)	15.0-13.7 (16.5)	18.5-16.9 (26.0)	6.1-5.6 (10.5)	23.9-21.9 (28.0)	7.9-7.2 (11.0)
Công suất tiêu thụ: Định mức (Tối thiểu – Tối đa)		kW	1.14 (0.38-1.50)	1.71 (0.38-2.10)	1.99 (0.30-2.26)	2.52 (0.28-3.33)	3.23 (0.61-3.73)	3.74 (0.63-4.25)	3.74 (0.63-4.25)	4.83 (0.63-5.10)	4.83 (0.63-5.10)
CSPF			6.27	5.89	6.08	5.97	5.89	5.80	5.80	5.23	5.23
HIỆU SUẤT COP/EER		W/W	4.39	3.51	3.57	3.37	3.10	3.34	3.34	2.90	2.90
		Btu/hW	15.00	11.99	12.16	11.51	10.56	11.42	11.42	9.90	9.90
Dàn lạnh											
Lưu lượng gió		m³/phút	25.0	25.0	25.0	25.0	36.4	36.4	36.4	36.4	36.4
		cfm	882	882	882	882	1,285	1,285	1,285	1,285	1,285
Độ ồn áp suất	(Cao/Thấp)	dB (A)	42 / 35	42 / 35	42 / 35	42 / 35	47 / 41	47 / 41	47 / 41	47 / 41	47 / 41
Độ ồn nguồn	(Cao/Thấp)	dB	57 / 50	57 / 50	57 / 50	57 / 50	62 / 56	62 / 56	62 / 56	62 / 56	62 / 56
Kích thước	Dàn lạnh (CxRxS)	mm	256 x 840 x 840	256 x 840 x 840	256 x 840 x 840	256 x 840 x 840	319 x 840 x 840	319 x 840 x 840	319 x 840 x 840	319 x 840 x 840	319 x 840 x 840
	Mặt nạ (CxRxS)	mm	44 x 950 x 950	44 x 950 x 950	44 x 950 x 950	44 x 950 x 950	44 x 950 x 950	44 x 950 x 950	44 x 950 x 950	44 x 950 x 950	44 x 950 x 950
Khối lượng	Dàn lạnh	kg	21	21	21	21	24	24	24	24	24
	Mặt nạ	kg	5	5	5	5	5	5	5	5	5
Dàn nóng											
Độ ồn áp suất		dB (A)	49	50	51	53	55	57	57	58	58
Độ ồn nguồn		dB	68	69	70	72	74	76	76	77	77
Kích thước	Dàn nóng (HxWxD)	mm	619 x 824 x 299	619 x 824 x 299	619 x 824 x 299	695 x 875 x 320	695 x 875 x 320	996 x 980 x 370	996 x 980 x 370	996 x 980 x 370	996 x 980 x 370
Khối lượng		kg	29	29	33	39	48	68	67	68	67
Đường kính ống	Ống hơi	mm (inch)	12.70 (1/2)	12.70 (1/2)	15.88 (5/8)	15.88 (5/8)	15.88 (5/8)	15.88 (5/8)	15.88 (5/8)	15.88 (5/8)	15.88 (5/8)
	Ống lỏng	mm (inch)	6.35 (1/4)	6.35 (1/4)	9.52 (3/8)	9.52 (3/8)	9.52 (3/8)	9.52 (3/8)	9.52 (3/8)	9.52 (3/8)	9.52 (3/8)
Chiều dài ống đồng	Tối thiểu-Tối đa	m	5 - 30	5 - 30	5 - 30	5 - 50	5 - 50	5 - 50	5 - 50	5 - 50	5 - 50
Chênh lệch độ cao		m	20	20	20	30	30	30	30	30	30
Độ dài ống nạp sẵn gas	Tối đa	m	10	10	10	30	30	30	30	30	30
Lượng gas nạp thêm		g/m	15	15	15	25	25	25	25	25	25
Dải nhiệt độ hoạt động dàn nóng		°C	16-46	16-46	16-46	16-46	16-46	16-46	16-46	16-46	16-46

*Thông số kỹ thuật có thể thay đổi mà không cần thông báo trước. Vui lòng tham khảo tài liệu kỹ thuật để biết thêm thông tin chi tiết.
*Độ ồn áp suất được đo theo tiêu chuẩn JIS C 9612 và JIS B 8616.

ÂM TRẦN CASSETTE 4 HƯỚNG THỔI

Kích thước

Ⓐ S-1821PU3H/S-2430PU3H
Ⓑ S-3448PU3H

① Cửa gió hồi
② Cửa gió cấp
③ Đầu kết nối ống gas (ống lỏng)
④ Đầu kết nối ống gas (ống hơi)
⑤ Đầu kết nối ống nước ngưng VP25 (đường kính ngoài ø32)
⑥ Cổng nguồn điện
⑦ Lỗ bắt ốc (4-12×30 lỗ nới rộng)

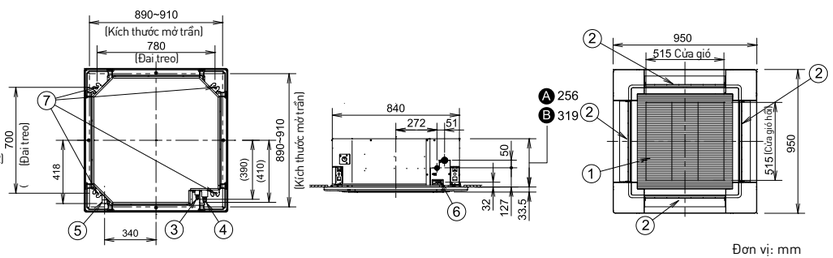

<Kích thước lưới lọc> 520 x 520 x 15

Đơn vị: mm

Âm Trần Cassette 4 Hướng Thổi Không Inverter

nanoe™X

Mẫu

S-19PU1H5B
S-25PU1H5B
S-30PU1H5B
S-36PU1H5B
S-42PU1H5B
S-50PU1H5B

MÔI CHẤT LẠNH R32

KỸ THUẬT NỔI BẬT

- Công nghệ nanoe ™X
- Thiết kế nhỏ gọn
- Độ ồn thấp
- Động cơ quạt DC giúp tăng hiệu quả
- Bơm nước ngưng mạnh mẽ 850 mm
- Trọng lượng nhẹ

Phụ kiện

Bộ điều khiển từ xa có thể lựa chọn

*Điều khiển từ xa không dây đóng gói kèm với dàn lạnh

CZ-RD513C (Tùy chọn)

Mặt nạ

CZ-KPU3H

Kích thước

Ⓐ (S-19PU1H5B / S-25PU1H5B / S-30PU1H5B)
Ⓑ (S-36PU1H5B / S-42PU1H5B / S-50PU1H5B)

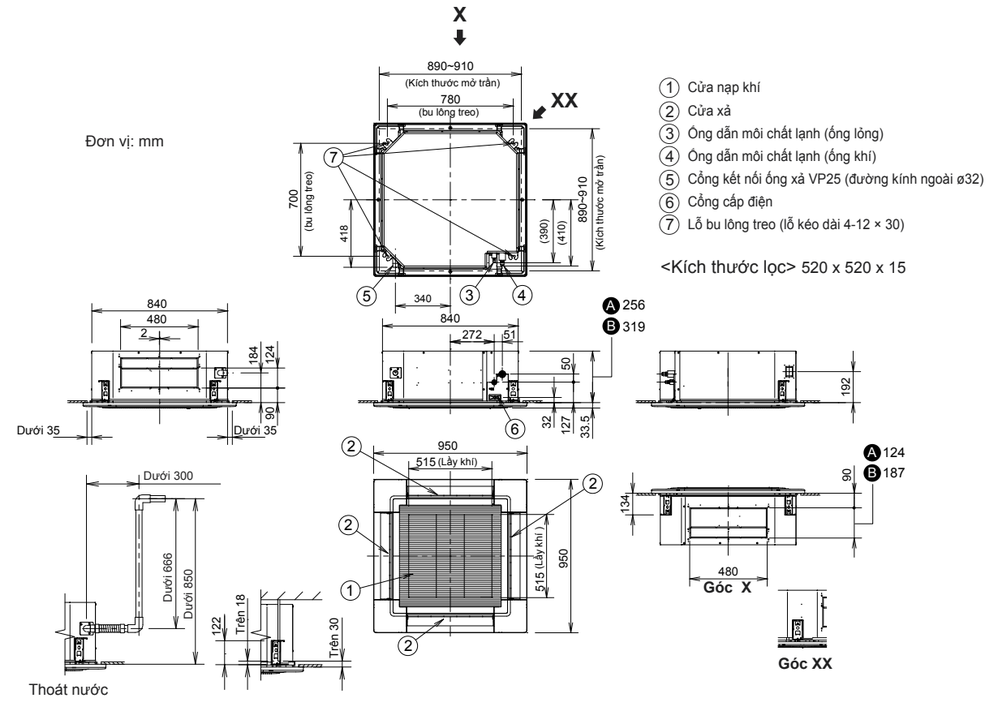

① Cửa nạp khí
② Cửa xả
③ Ống dẫn môi chất lạnh (ống lỏng)
④ Ống dẫn môi chất lạnh (ống khí)
⑤ Cổng kết nối ống xả VP25 (đường kính ngoài ø32)
⑥ Cổng cấp điện
⑦ Lỗ bu lông treo (lỗ kéo dài 4-12 × 30)

<Kích thước lọc> 520 x 520 x 15

* Điều chỉnh chiều dài bu lông treo để khoảng cách từ bề mặt trần bên dưới từ 30 mm trở lên (18 mm trở lên so với bề mặt dưới của thân máy) như trong hình. Nếu bu lông treo dài sẽ chạm vào tấm trần và không thể lắp đặt.

Công suất(Btu/h)			18,500	25,000	30,000	30,000	36,000	42,000	48,500
Nguồn điện		V/Pha Hz	220-240 V, 1Ø Pha - 50 Hz			380-415 V, 3Ø Phase - 50 Hz			
Dàn lạnh			**S-19PU1H5B**	**S-25PU1H5B**	**S-30PU1H5B**	**S-30PU1H5B**	**S-36PU1H5B**	**S-42PU1H5B**	**S-50PU1H5B**
Dàn nóng			**U-19PN1H5**	**U-25PN1H5**	**U-30PN1H5**	**U-30PN1H8**	**U-36PN1H8**	**U-42PN1H8**	**U-50PN1H8**
Mặt nạ			CZ-KPU3H	CZ-KPU3H	CZ-KPU3H	CZ-KPU3H	CZ-KPU3H	CZ-KPU3H	CZ-KPU3H
Công suất làm lạnh: định mức		kW	5.42	7.33	8.79	8.79	10.55	12.31	14.21
		Btu/h	18,500	25,000	30,000	30,000	36,000	42,000	48,500
Dòng điện định mức		A	7.1-6.5	9.6-8.8	13.5-13.2	4.5-4.3	4.9-4.6	5.4-5.3	7.4-7.6
Công suất điện tiêu thụ		kW	1.52	2.07	2.85	2.57	2.83	3.10	4.14
COP/EER		W/W	3.57	3.54	3.08	3.42	3.73	3.97	3.43
		Btu/hW	12.17	12.08	10.53	11.67	12.72	13.55	11.71
Dàn lạnh									
Lưu lượng khí		m^3/phút	25.0	25.0	25.0	25.0	36.4	36.4	36.4
		cfm	882	882	882	882	1,285	1,285	1,285
Độ ồn áp suất (cao/thấp)		dB (A)	42/35	42/35	42/35	42/35	47/41	47/41	47/41
Độ ồn nguồn (cao/thấp)		dB	57/50	57/50	57/50	57/50	62/56	62/56	62/56
Kích thước	Dàn lạnh (H×W×D)	mm	256 × 840 × 840	256 × 840 × 840	256 × 840 × 840	256 × 840 × 840	319 × 840 × 840	319 × 840 × 840	319 × 840 × 840
	Mặt nạ (H×W×D)	mm	44× 950 × 950	44× 950 × 950	44× 950 × 950	44× 950 × 950	44× 950 × 950	44× 950 × 950	44× 950 × 950
Trọng lượng tịnh	Dàn lạnh	kg	21	21	21	21	24	24	24
	Mặt nạ	kg	5	5	5	5	5	5	5
Dàn nóng									
Độ ồn áp suất		dB (A)	50	52	54	55	55	58	58
Độ ồn nguồn		dB	66	68	69	70	70	72	72
Kích thước	Dàn nóng (H×W×D)	mm	619 × 824 × 299	619 × 824 × 299	695 × 875 × 320	695 × 875 × 320	695 × 875 × 320	996 × 980 × 370	996 × 980 × 370
Trọng lượng		kg	36	42	56	56	56	75	77
Kích thước đường ống	Ống hơi	mm (inch)	12.70 (1/2)	12.70 (1/2)	15.88 (5/8)	15.88 (5/8)	15.88 (5/8)	15.88 (5/8)	15.88 (5/8)
	Ống lỏng	mm (inch)	6.35 (1/4)	6.35 (1/4)	9.52 (3/8)	9.52 (3/8)	9.52 (3/8)	9.52 (3/8)	9.52 (3/8)
Chiều dài ống	Tối thiểu~Tối đa	m	7.5 - 30	7.5 - 30	7.5 - 45	7.5 - 45	7.5 - 45	7.5 - 50	7.5 - 50
Chênh lệch độ cao			20	20	30	30	30	30	30
Độ dài ống nạp sẵn gas	Tối đa	m	7.5	7.5	7.5	7.5	7.5	7.5	7.5
Loại môi chất lạnh / Lượng gas nạp thêm		g/m	R32/15	R32/15	R32/25	R32/25	R32/25	R32/25	R32/25
Môi trường hoạt động	Tối thiểu~Tối đa	°C	16-43	16-43	16-43	16-43	16-43	16-43	16-43

* Thông số kỹ thuật có thể thay đổi mà không cần thông báo. Vui lòng tham khảo tài liệu kỹ thuật để biết thêm chi tiết.
* Mức áp suất âm thanh được đo theo JIS C 9612 và JIS B 8616.

Âm Trần Cassette Cỡ Nhỏ

Tên Model
CS-S12MB4ZW
CS-S18MB4ZW
CS-S24MB4ZW

INVERTER

R410A

ƯU ĐIỂM KỸ THUẬT

- Hệ Thống Thổi Gió 4 Hướng
- Điều Khiển Màn Hình LCD Không Dây
- Tự Động Khởi Động Lại
- Mặt Máy Tháo Lắp, Lau Rửa Được
- Bộ Định Thời Gian Bật/Tắt 24 Giờ
- Chống Đọng Sương
- Chống Đóng Băng

Phụ Kiện

Bộ Điều Khiển Từ Xa Tùy Chọn

Bộ điều khiển không dây được đính kèm sẵn theo Dàn lạnh.

Mặt Nạ

CZ-BT20EW

Kích thước

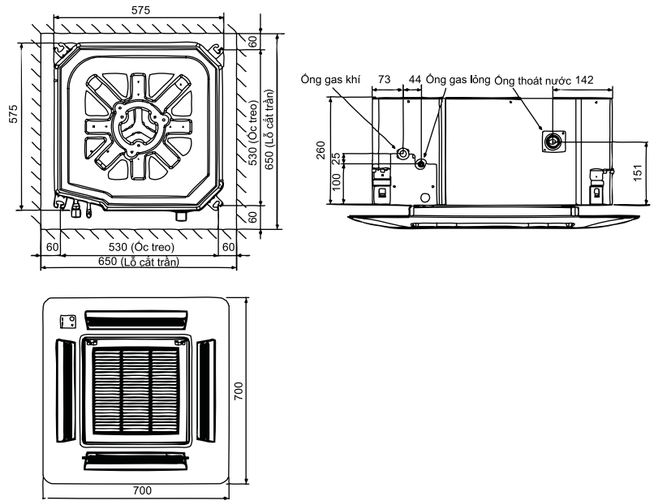

Khi đặt ống thoát nước cao hơn máy

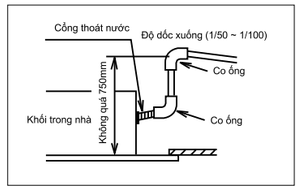

Khoảng cách lắp đặt cần thiết

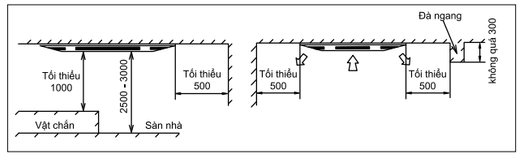

Đơn vị: mm

Công Suất (Btu/h)			11,600	16,000	19,400
Nguồn Điện		V/Pha Hz		220-240 V, 1Ø Pha - 50 Hz	
Dàn Lạnh			CS-S12MB4ZW	CS-S18MB4ZW	CS-S24MB4ZW
Dàn Nóng			CU-S12MBZ	CU-S18MBZ	CU-S24MBZ
Mặt Nạ			CZ-BT20EW	CZ-BT20EW	CZ-BT20EW
Công Suất Làm Lạnh: định mức (Tối Thiểu-Tối Đa)		kW	3.40 (0.93-4.40)	4.70 (0.98-5.60)	5.70 (0.98-6.60)
		Btu/h	11,600 (3,170-15,000)	16,000 (3,340-19,100)	19,400 (3,340-22,500)
Dòng Điện: định mức		A	4.8-4.5	6.3-5.9	8.5-7.9
Công Suất Tiêu Thụ: (Tối Thiểu-Tối Đa)		kW	0.98 (0.26-1.33)	1.34 (0.27-1.65)	1.82 (0.30-2.15)
Hiệu Suất COP/EER		W/W	3.47	3.51	3.13
		Btu/hW	11.84	11.94	10.66
Dàn Lạnh					
Lưu Lượng Gió		m^3/phút	10.5	11.3	12.8
Độ Ồn Áp Suất* (Cao/Thấp/Rất Thấp)		dB (A)	34 / 26 / 23	38 / 28 / 25	41 / 33 / 30
Kích Thước	Dàn Lạnh (C×R×S)	mm	260 × 575 × 575	260 × 575 × 575	260 × 575 × 575
	Mặt Nạ (C×R×S)	mm	51 × 700 × 700	51 × 700 × 700	51 × 700 × 700
Trọng Lượng	Dàn Lạnh	kg	18.0	18.0	18.0
	Mặt Nạ	kg	2.5	2.5	2.5
Dàn Nóng					
Độ Ồn Áp Suất (Cao)		dB (A)	47-48	49-50	49-50
Kích Thước	Dàn Nóng (C×R×S)	mm	540 × 780 × 289	695 × 875 × 320	695 × 875 × 320
Trọng Lượng		kg	31.0	44.0	44.0
Kích Cỡ Đường Ống	Ống Hơi	mm (inch)	12.70 (1/2)	12.70 (1/2)	15.88 (5/8)
	Ống Lỏng	mm (inch)	6.35 (1/4)	6.35 (1/4)	6.35 (1/4)
Chiều Dài Đường Ống	Tối Thiểu-Tối Đa	m	3.0-15.0	3.0-20.0	3.0-20.0
Chênh Lệch Độ Cao		m	15.0	15.0	15.0
Độ Dài Ống Nạp Sẵn Gas	Tối Đa	m	7.5	10.0	10.0
Lượng Gas Nạp Thêm		g/m	15	15	20
Môi Trường Hoạt Động	Tối Thiểu-Tối Đa	°C	16-43	16-43	16-43

Âm Trần Nối Ống Gió

Dòng cao cấp

- Cửa lấy gió tươi mặc định phía sau. Dàn lạnh có thể đặt đứng hoặc nằm ngang.
- Cột áp mạnh mẽ lên tới 150Pa, dàn lạnh chỉ cao 250mm nhỏ gọn tiết kiệm không gian.
- Tích hợp bơm nước ngưng mạnh mẽ và có thể chọn cửa gió hồi phía sau hoặc dưới thân máy.

Điều khiển từ xa tùy chọn

CZ-RTC5B

CZ-RTC4A

CZ-RTC6WBLW2
CZ-RTC6WBL
CZ-RTC6W

CZ-RTC6BLW2
CZ-RTC6BL
CZ-RTC6

CZ-RWS3

CZ-RWRC3

CZ-CAPWFC2

[Tùy chọn] Nếu không sử dụng CZ-RTC6WBLW2/ CZ-RTC6BLW2 cũng có thể sử dụng bộ chuyển đổi.

nanoeX Thế hệ 2

MÔI CHẤT LẠNH R32

Công suất (Btu/h)			17,100	20,500	24,200	34,100	42,700	42,700(3)	47,800	47,800(3)
Nguồn điện		V/Pha Hz	220-240V, 1Ø Phase - 50Hz					380-415V, 3Ø Phase - 50Hz	220-240V, 1Ø Phase - 50Hz	380-415V, 3Ø Phase - 50Hz
Dàn lạnh			S-1821PF3H	S-1821PF3H	S-2430PF3H	S-3448PF3H	S-3448PF3H	S-3448PF3H	S-3448PF3H	S-3448PF3H
Dàn nóng			U-18PRH1H5	U-21PRH1H5	U-24PRH1H5	U-34PRH1H5	U-43PRH1H5	U-43PRH1H8	U-48PRH1H5	U-48PRH1H8
Công suất làm lạnh: Định mức (Tối thiểu - Tối đa)		kW	5.00 (1.60-6.00)	6.00 (1.60-6.30)	7.10 (1.80-8.00)	10.00 (3.80-11.20)	12.50 (3.80-14.00)	12.50 (3.80-14.00)	14.00 (5.30-15.50)	14.00 (5.30-15.50)
		Btu/h	17,100 (5,460-20,500)	20,500 (5,460-21,500)	24,200 (6,140-27,300)	34,100 (13,000-38,200)	42,700 (13,000-47,800)	42,700 (13,000-47,800)	47,800 (18,100-52,900)	47,800 (18,100-52,900)
Dòng điện: Định mức (Tối đa)		A	5.6-5.3 (9.1)	7.4-6.9 (11.0)	8.3-7.7 (12.0)	11.9-10.9 (25.5)	17.7-16.3 (26.0)	17.7-16.3 (10.5)	21.4-19.7 (28.0)	7.1-6.5 (11.5)
Công suất tiêu thụ: Định mức (Tối thiểu - Tối đa)		kW	1.16 (0.24-1.55)	1.58 (0.24-1.80)	1.80 (0.30-2.35)	2.40 (0.65-3.08)	3.59 (0.65-4.35)	3.59 (0.65-4.35)	4.34 (0.96-5.15)	4.34 (0.96-5.15)
CSPF			5.90	5.60	6.10	6.40	5.45	5.45	5.55	5.55
HIỆU SUẤT COP/EER		W/W	4.31	3.8	3.94	4.17	3.48	3.48	3.23	3.23
		Btu/hW	14.74	12.97	13.44	14.51	11.89	11.89	11.01	11.01
Dàn lạnh										
Lưu lượng gió		m^3/phút	16.0	16.0	21.0	36.0	36.0	36.0	36.0	36.0
		cfm	565	565	740	1,270	1,270	1,270	1,270	1,270
Áp suất tĩnh bên ngoài		Pa	30 (10-150)	30 (10-150)	30 (10-150)	50 (10-150)	50 (10-150)	50 (10-150)	50 (10-150)	50 (10-150)
Độ ồn áp suất	(Cao/Thấp)	dB (A)	35 / 29	35 / 29	35 / 29	40 / 30	40 / 30	40 / 30	40 / 30	40 / 30
Độ ồn nguồn	(Cao/Thấp)	dB	58 / 52	58 / 52	58 / 52	63 / 53	63 / 53	63 / 53	63 / 53	63 / 53
Kích thước	Dàn lạnh (HxWxD)	mm	250 x 800 x 730	250 x 800 x 730	250 x 1,000 x 730	250 x 1,400 x 730	250 x 1,400 x 730	250 x 1,400 x 730	250 x 1,400 x 730	250 x 1,400 x 730
Khối lượng	Dàn lạnh	kg	25	25	30	39	39	39	39	39
Dàn nóng										
Độ ồn áp suất		dB (A)	50	51	53	54	57	57	58	58
Độ ồn nguồn		dB	69	70	72	73	76	76	77	77
Kích thước	Dàn nóng (HxWxD)	mm	695 x 875 x 320	695 x 875 x 320	695 x 875 x 320	996 x 980 x 370	996 x 980 x 370	996 x 980 x 370	996 x 980 x 370	996 x 980 x 370
Khối lượng		kg	39	39	39	69	69	67	75	73
Đường kính ống	Ống hơi	mm (inch)	12.70 (1/2)	12.70 (1/2)	15.88 (5/8)	15.88 (5/8)	15.88 (5/8)	15.88 (5/8)	15.88 (5/8)	15.88 (5/8)
	Ống lỏng	mm (inch)	6.35 (1/4)	6.35 (1/4)	9.52 (3/8)	9.52 (3/8)	9.52 (3/8)	9.52 (3/8)	9.52 (3/8)	9.52 (3/8)
Chiều dài ống đồng	Tối thiểu -Tối đa	m	5 - 50	5 - 50	5 - 50	5 - 50	5 - 50	5 - 50	5 - 50	5 - 50
Chênh lệch độ cao	Tối thiểu -Tối đa	m	30	30	30	30	30	30	30	30
Độ dài ống nạp sẵn gas	Tối đa	m	30	30	30	30	30	30	30	30
Lượng gas nạp thêm		g/m	15	15	25	25	25	25	25	25
Dải nhiệt độ hoạt động dàn nóng	Tối thiểu – Tối đa	°C	16-52	16-52	16-52	16-52	16-52	16-52	16-52	16-52

* Thông số kỹ thuật có thể thay đổi mà không cần thông báo trước. Vui lòng tham khảo tài liệu kỹ thuật để biết thêm thông tin chi tiết.

ÂM TRẦN NỐI ỐNG GIÓ

S-1821PF3H/S-2430PF3H/S-3448PF3H

Kích thước chi tiết của dàn lạnh

LOẠI	A	B	C	D	E	F	G	H
	mm	mm	mm	mm	mm	Số	mm	mm
1821	867	800	450 (150 × 3)	71	592	12	204	683
2430	1,067	1,000	750 (150 × 5)	21	792	16	204	883
3448	1,467	1,400	1,050 (150 × 7)	71	1,192	20	204	1,283

Kích thước

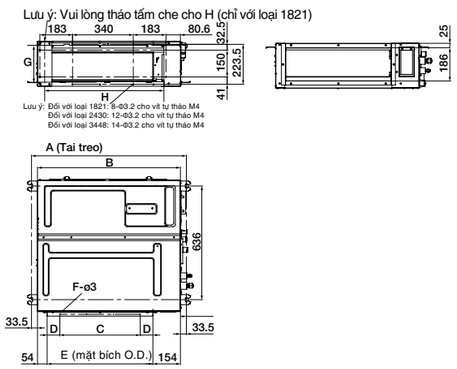

Đơn vị: mm

Âm Trần Nối Ống Gió

Dòng tiêu chuẩn

- Cửa lấy gió tươi mặc định phía sau. Dàn lạnh có thể đặt đứng hoặc nằm ngang.
- Cột áp mạnh mẽ lên tới 150Pa, dàn lạnh chỉ cao 250mm nhỏ gọn tiết kiệm không gian.
- Tích hợp bơm nước ngưng mạnh mẽ và có thể chọn cửa gió hồi phía sau hoặc dưới thân máy.

Điều khiển từ xa tùy chọn

CZ-RTC5B

CZ-RTC4A

CZ-RTC6WBLW2
CZ-RTC6WBL
CZ-RTC6W

CZ-RTC6BLW2
CZ-RTC6BL
CZ-RTC6

CZ-RWS3

CZ-RWRC3

CZ-CAPWFC2

[Tùy chọn] Nếu không sử dụng CZ-RTC6WBLW2/ CZ-RTC6BLW2 cũng có thể sử dụng bộ chuyển đổi.

nanoeX Thế hệ 2

MÔI CHẤT LẠNH R32

Công suất (Btu/h)			17,100	20,500	24,200	27,600	34,100	42,700	42,700 (3)	47,000	47,000(3)
Nguồn điện		V/Pha Hz	220-240V, 1Ø Pha - 50Hz						380-415V, 3Ø Pha - 50Hz	220-240V, 1Ø Pha - 50Hz	380-415V, 3Ø Pha - 50Hz
Dàn lạnh			S-1821PF3H	S-1821PF3H	S-2430PF3H	S-2430PF3H	S-3448PF3H	S-3448PF3H	S-3448PF3H	S-3448PF3H	S-3448PF3H
Dàn nóng			U-18PR1H5	U-21PR1H5	U-24PR1H5	U-30PR1H5	U-34PR1H5	U-43PR1H5	U-43PR1H8	U-48PR1H5	U-48PR1H8
Công suất làm lạnh: Định mức (Tối thiểu - Tối đa)		kW	5.00 (2.00-5.60)	6.00 (2.00-6.30)	7.10 (2.00-7.60)	8.10 (2.00-8.90)	10.00 (3.20-11.20)	12.50 (3.80-13.50)	12.50 (3.80-13.50)	13.77 (3.80-14.20)	13.77 (3.80-14.20)
		Btu/h	17,100 (6,820-19,100)	20,500 (6,820-21,500)	24,200 (6,820-25,900)	27,600 (6,820-30,400)	34,100 (10,900-38,200)	42,700 (13,000-46,100)	42,700 (13,000-46,100)	47,000 (13,000-48,500)	47,000 (13,000-48,500)
Dòng điện: Định mức (Tối đa)		A	7.2-6.8 (9.1)	9.1-8.6 (11.0)	10.5-9.7 (12.0)	12.1-11.1 (15.5)	14.5-13.3 (16.5)	19.6-17.9 (26.0)	6.5-5.9 (10.5)	23.6-21.6 (28.0)	7.8-7.1 (11.0)
Công suất tiêu thụ: Định mức (Tối thiểu - Tối đa)		kW	1.54 (0.41-1.75)	1.95 (0.41-2.30)	2.27 (0.34-2.48)	2.60 (0.33-2.90)	3.12 (0.59-3.65)	3.96 (0.65-4.35)	3.96 (0.65-4.35)	4.77 (0.65-4.95)	4.77 (0.65-4.95)
CSPF			5.02	4.65	5.21	5.21	4.74	5.02	5.02	4.74	4.74
HIỆU SUẤT COP/EER		W/W	3.25	3.08	3.13	3.12	3.21	3.16	3.16	2.89	2.89
		Btu/hW	11.10	10.51	10.66	10.62	10.93	10.78	10.78	9.85	9.85
Dàn lạnh											
Lưu lượng gió		m³/phút	16.0	16.0	21.0	21.0	36.0	36.0	36.0	36.0	36.0
		cfm	565	565	740	740	1,270	1,270	1,270	1,270	1,270
Áp suất tĩnh bên ngoài		Pa	30 (10-150)	30 (10-150)	30 (10-150)	30 (10-150)	50 (10-150)	50 (10-150)	50 (10-150)	50 (10-150)	50 (10-150)
Độ ồn áp suất	(Cao/Thấp)	dB (A)	35 / 29	35 / 29	35 / 29	35 / 29	40 / 30	40 / 30	40 / 30	40 / 30	40 / 30
Độ ồn nguồn	(Cao/Thấp)	dB	58 / 52	58 / 52	58 / 52	58 / 52	63 / 53	63 / 53	63 / 53	63 / 53	63 / 53
Kích thước	Dàn lạnh (HxWxD)	mm	250 x 800 x 730	250 x 800 x 730	250 x 1,000 x 730	250 x 1,000 x 730	250 x 1,400 x 730	250 x 1,400 x 730	250 x 1,400 x 730	250 x 1,400 x 730	250 x 1,400 x 730
Khối lượng	Dàn lạnh	kg	25	25	30	30	39	39	39	39	39
Dàn nóng											
Độ ồn áp suất		dB (A)	50	51	51	53	55	57	57	58	58
Độ ồn nguồn		dB	69	70	70	72	74	76	76	77	77
Kích thước	Dàn nóng (HxWxD)	mm	619 x 824 x 299	619 x 824 x 299	619 x 824 x 299	695 x 875 x 320	695 x 875 x 320	996 x 980 x 370	996 x 980 x 370	996 x 980 x 370	996 x 980 x 370
Khối lượng		kg	29	29	33	39	48	68	67	68	67
Đường kính ống	Ống hơi	mm (inch)	12.70 (1/2)	12.70 (1/2)	15.88 (5/8)	15.88 (5/8)	15.88 (5/8)	15.88 (5/8)	15.88 (5/8)	15.88 (5/8)	15.88 (5/8)
	Ống lỏng	mm (inch)	6.35 (1/4)	6.35 (1/4)	9.52 (3/8)	9.52 (3/8)	9.52 (3/8)	9.52 (3/8)	9.52 (3/8)	9.52 (3/8)	9.52 (3/8)
Chiều dài ống đồng	Tối thiểu -Tối đa	m	5 - 30	5 - 30	5 - 30	5 - 50	5 - 50	5 - 50	5 - 50	5 - 50	5 - 50
Chênh lệch độ cao	Tối thiểu -Tối đa	m	20	20	20	30	30	30	30	30	30
Độ dài ống nạp sẵn gas	Tối đa	m	10	10	10	30	30	30	30	30	30
Lượng gas nạp thêm		g/m	15	15	15	25	25	25	25	25	25
Dải nhiệt độ hoạt động dàn nóng	Tối thiểu – Tối đa	°C	16-46	16-46	16-46	16-46	16-46	16-46	16-46	16-46	16-46

* Thông số kỹ thuật có thể thay đổi mà không cần thông báo trước. Vui lòng tham khảo tài liệu kỹ thuật để biết thêm thông tin chi tiết.

ÂM TRẦN NỐI ỐNG GIÓ

Kích thước

S-1821PF3H/S-2430PF3H/S-3448PF3H

Kích thước chi tiết của dàn lạnh

Loại	A	B	C	D	E	F	G	H
	mm	mm	mm	mm	mm	Số lượng	mm	mm
1821	867	800	450 (150 × 3)	71	592	12	204	683
2430	1,067	1,000	750 (150 × 5)	21	792	16	204	883
3448	1,467	1,400	1,050 (150 × 7)	71	1,192	20	204	1,283

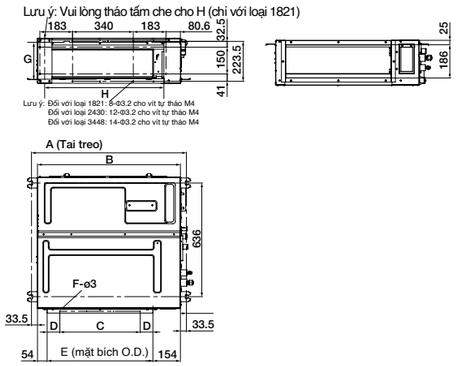

Đơn vị: mm

Áp Trần

- Thiết kế mỏng với chiều cao chỉ 235 mm.
- Kiểu dáng nhỏ gọn, thiết kế thời thượng, tiện lợi.
- Luồng gió thổi rộng và dễ chịu gió rộng.

(Phụ kiện)

(Bộ điều khiển từ xa có dây tùy chọn)

CZ-RTC5B

CZ-RTC4A

CZ-RTC6WBLW2
CZ-RTC6WBL
CZ-RTC6W

CZ-RTC6BLW2
CZ-RTC6BL
CZ-RTC6

CZ-CAPWFC2

[Tùy chọn] Nếu không sử dụng CZ-RTC6WBLW2/ CZ-RTC6BLW2 cũng có thể sử dụng bộ chuyển đổi.

nanoeX Thế hệ 2

MÔI CHẤT LẠNH R32

Công suất			20,500	29,000	42,700	42,700 (3)	45,500	45,500(3)
Nguồn điện		V/Pha Hz		220V, 1Ø Pha - 50Hz		380V, 3Ø Pha - 50Hz	220V, 1Ø Pha - 50Hz	380V, 3Ø Pha - 50Hz
Dàn lạnh			S-1821PT3H-8	S-2430PT3H-8	S-3448PT3H-8	S-3448PT3H-8	S-3448PT3H-8	S-3448PT3H-8
Dàn nóng			U-21PR1H5	U-30PR1H5	U-43PR1H5	U-43PR1H8	U-48PR1H5	U-48PR1H8
Công suất làm lạnh: Định mức		kW	6.00 (2.00-6.30)	8.50 (2.00-9.60)	12.50 (3.80-13.54)	12.50 (3.80-13.54)	13.33 (3.80-14.00)	13.33 (3.80-14.00)
		Btu/h	20,500 (6,820-21,500)	29,000 (6,820-32,800)	42,700 (13,000-46,200)	42,700 (13,000-46,200)	45,500 (13,000-47,800)	45,500 (13,000-47,800)
Dòng điện: Định mức (Tối đa)		A	9.3 (11.0)	13.1 (15.5)	20.3 (26.0)	6.7 (10.5)	22.2 (28.0)	7.4 (11.0)
Công suất tiêu thụ: Định mức		kW	1.98 (0.39-2.25)	2.83 (0.29-3.31)	4.10 (0.68-4.50)	4.10 (0.68-4.50)	4.50 (0.68-4.80)	4.50 (0.68-4.80)
CSPF			5.62	5.66	5.08	5.08	4.98	4.98
HIỆU SUẤT COP/EER		W/W	3.03	3.00	3.05	3.05	2.96	2.96
		Btu/hW	10.35	10.25	10.41	10.41	10.11	10.11
Dàn lạnh								
Lưu lượng		m^3/phút	15.0	21.0	35.0	35.0	35.0	35.0
		cfm	530	740	1,235	1,235	1,235	1,235
Độ ồn áp suất		dB (A)	38 / 29	40 / 32	46 / 38	46 / 38	46 / 38	46 / 38
Độ ồn nguồn		dB	56 / 47	58 / 50	64 / 56	64 / 56	64 / 56	64 / 56
Kích thước	Dàn lạnh (HxWxD)	mm	235 x 960 x 690	235 x 1,275 x 690	235 x 1,590 x 690	235 x 1,590 x 690	235 x 1,590 x 690	235 x 1,590 x 690
Khối lượng	Dàn lạnh	kg	26	34	40	40	40	40
Dàn nóng								
Độ ồn áp suất		dB (A)	51	54	57	57	58	58
Độ ồn nguồn		dB	70	73	76	76	77	77
Kích thước	Dàn nóng (HxWxD)	mm	619 x 824 x 299	695 x 875 x 320	996 x 980 x 370	996 x 980 x 370	996 x 980 x 370	996 x 980 x 370
Khối lượng		kg	29	39	68	67	68	67
Đường kính ống	Ống hơi	mm (inch)	12.70 (1/2)	15.88 (5/8)	15.88 (5/8)	15.88 (5/8)	15.88 (5/8)	15.88 (5/8)
	Ống lỏng	mm (inch)	6.35 (1/4)	9.52 (3/8)	9.52 (3/8)	9.52 (3/8)	9.52 (3/8)	9.52 (3/8)
Chiều dài ống đồng	Tối thiểu - Tối đa	m	5 - 30	5 - 50	5 - 50	5 - 50	5 - 50	5 - 50
Chênh lệch độ cao		m	20	30	30	30	30	30
Độ dài ống nạp sẵn gas	Tối đa	m	10	30	30	30	30	30
Lượng gas nạp thêm		g/m	15	25	25	25	25	25
Dải nhiệt độ hoạt động dàn nóng	Tối thiểu - Tối đa	°C	16-46	16-46	16-46	16-46	16-46	16-46

* Thông số kỹ thuật có thể thay đổi mà không cần thông báo trước. Vui lòng tham khảo tài liệu kỹ thuật để biết thêm thông tin chi tiết.
* Độ ồn áp suất được đo theo tiêu chuẩn JIS C 9612 và JIS B 8616.

ÁP TRẦN Kích thước

S-1821PT3H-8

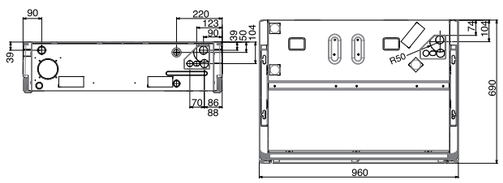

S-2430PT3H-8

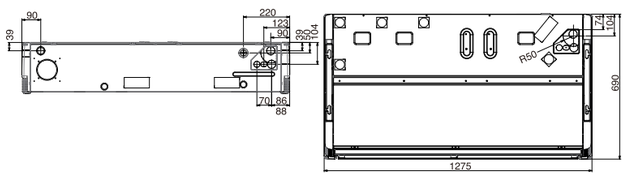

S-3448PT3H-8

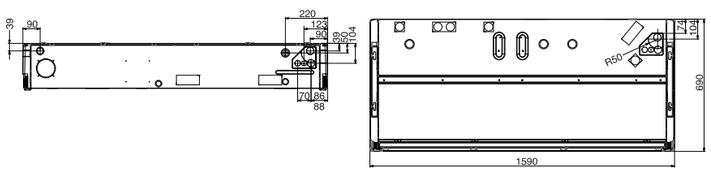

Đơn vị: mm

Tủ đứng Inverter

Tên Model
S-21PB3H5
S-24PB3H5
S-34PB3H5
S-43PB3H5
S-48PB3H5

nanoeX Thế hệ 2 | INVERTER | R32 | R410A

ƯU ĐIỂM KỸ THUẬT

- Tích hợp công nghệ nanoe™ X thế hệ 2
- Bảng điều khiển/điều khiển từ xa hiện thị nanoe™ X
- Dễ dàng lắp đặt, vệ sinh
- Tự động khởi động lại
- Bộ định thời gian Bật/tắt 12 giờ
- Luồng gió mạnh mẽ, có thể điều chỉnh hướng gió
- Dàn nóng 34,100 Btu nhỏ gọn (ngắn hơn 210mm, nhẹ hơn 27kg so với dòng máy hiện tại)

S-21/24PB3H5
Điều khiển từ xa

Bảng điều khiển

S-34/43/48PB3H5
Điều khiển từ xa

Bảng điều khiển

Công suất (Btu/h)			20,500	24,600	34,100	42,700	47,750
Nguồn điện		V/Pha Hz	220/230V, 1Ø Pha - 50Hz				
Dàn lạnh			S-21PB3H5	S-24PB3H5	S-34PB3H5	S-43PB3H5	S-48PB3H5
Dàn nóng			U-21PRB1H5	U-24PRB1H5	U-34PSB3H5	U-43PSB3H5	U-48PSB3H5
Công suất làm lạnh: Định mức (Tối thiểu-Tối đa)		kW	6.05 (1.00-6.60)	7.25 (1.00-7.50)	10.00 (1.20-10.30)	12.53 (2.00-13.50)	14.00 (2.00-14.60)
		Btu/h	20,500 (3,410-22,500)	24,600 (3,410-25,570)	34,100 (4,090-35,120)	42,700 (6,820-46,030)	47,750 (6,820-49,780)
Dòng điện: Định mức (Tối đa)		A	8.00 (11.2)	11.2 (13.7)	15.1 (16.9)	20.3 (26.9)	25.6 (28.1)
Công suất tiêu thụ: Định mức (Tối thiểu-Tối đa)		kW	1.80 (0.21-2.30)	2.55 (0.21-2.80)	3.45 (0.30-3.60)	4.47 (0.80-5.00)	5.60 (0.80-5.70)
Hiệu suất COP/EER		W/W	3.36	2.84	2.89	2.80	2.50
		Btu/hW	11.3	9.64	9.88	9.55	8.52
Dàn lạnh							
Lưu lượng gió		m³/phút	15.5	15.5	32.0	32.0	32.0
		cfm	547	547	1,130	1,130	1,130
Độ ồn áp suất (Cao/Thấp)		dB (A)	45 / 31	45 / 33	53 / 44	53 / 44	53 / 44
Độ ồn nguồn (Cao/Thấp)		dB	58 / 44	58 / 46	66 / 57	66 / 57	66 / 57
Kích thước	Dàn lạnh (HxWxD)	mm	1,680 x 500 x 318	1,680 x 500 x 318	1,880 x 600 x 357	1,880 x 600 x 357	1,880 x 600 x 357
Khối lượng	Dàn lạnh	kg	29	29.5	45.0	45.0	45.0
Dàn nóng							
Độ ồn áp suất		dB (A)	53	54	54	55	56
Độ ồn nguồn		dB	66	67	67	68	69
Kích thước Dàn nóng (HxWxD)		mm	626 x 825 x 320	626 x 825 x 320	786 x 900 x 320	996 x 940 x 340	996 x 940 x 340
Khối lượng		kg	35.0	36.0	45.0	74.0	74.0
Đường kính ống	Ống hơi	mm (inch)	12.70 (4/8)	15.88 (5/8)	15.88 (5/8)	15.88 (5/8)	15.88 (5/8)
	Ống lỏng	mm (inch)	6.35 (1/4)	6.35 (1/4)	6.35 (1/4)	9.52 (3/8)	9.52 (3/8)
Chiều dài ống đồng	Tối thiểu/Tối đa	m	3 - 40	3 - 40	7.5 - 50	7.5 - 50	7.5 - 50
Chênh lệch độ cao		m	20	20	20	30	30
Độ dài ống nạp sẵn gas	Tối đa	m	15	15	20	20	20
Lượng gas nạp thêm		g/m	10	10	40	50	50
Môi trường hoạt động (Dàn nóng)	Tối thiểu/Tối đa	°C	18-43	18-43	18-43	18-43	18-43

* Thông số kỹ thuật có thể thay đổi mà không cần thông báo trước. Vui lòng tham khảo tài liệu kỹ thuật để biết thêm thông tin chi tiết.
* Độ ồn áp suất được đo theo tiêu chuẩn JIS C 9612 và JIS B 8616

Điều khiển luồng gió dễ dàng với điều khiển từ xa

Dễ dàng điều khiển cánh đảo gió chỉ bằng một nút bấm

S-21/24PB3H5 Luồng gió thổi xa đến 7m

S-34/43/48PB3H5 Luồng gió thổi xa đến 11m

Các tính năng khác

Tự động khởi động lại

Trong trường hợp mất điện, sau khí có điện trở lại, máy điều hòa sẽ tự động khởi động lại và vận hành với chế độ giống như trước khi có sự cố

Bộ định thời gian Bật/Tắt 12 giờ

Ấn chọn nút Cài đặt thời gian trên điều khiển giúp bạn cài đặt thời gian vận hành máy – mở/tắt trong phạm vi 12 tiếng

Chế độ quạt tự động

Khi chọn chế độ quạt tự động, dàn lạnh sẽ tự động điều chỉnh tốc độ quạt phù hợp theo các yếu tố, ví dụ như tải.

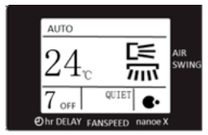

* Ảnh trên thể hiện màn hình điều khiển từ xa.

Kích thước

S-21/24PB3H5

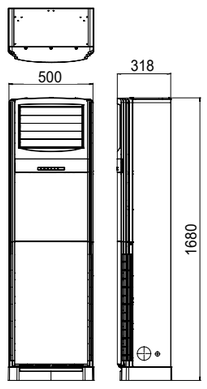

S-34/43/48PB3H5

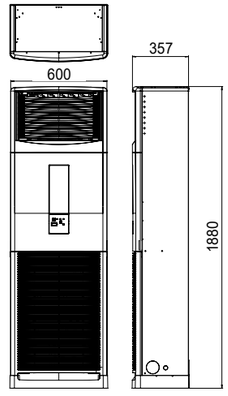

Điều hòa hai chiều

- Được tích hợp công nghệ lọc không khí tiên tiến nanoe™ X thế hệ 2.
- Dòng sản phẩm PZ3H5 mới có thể sử dụng cho cả làm lạnh và sưởi ấm.

Công suất (Btu/h)	18,000	21,000	24,000	34,100	43,000(1)	43,000(3)	48,000(1)	48,000(3)
Âm trần Cassette 4 hướng thổi nanoeX CONEX Thế hệ 2 	S-18PU3HB	S-2124PU3HB		S-3448PU3HB*				
Âm trần Nối ống gió nanoeX CONEX Thế hệ 2 	S-18PF3HB	S-2124PF3HB		S-3448PF3HB*				
Dàn nóng INVERTER R32 	U-18PZ3H5	U-21PZ3H5	U-24PZ3H5	U-34PZ3H5	U-43PZ3H5	U-43PZ3H8*	U-48PZ3H5	U-48PZ3H8*

*3 pha.

Ống gió lắp đặt linh hoạt

Dàn lạnh âm trần nối ống gió hai chiều có thể đặt theo chiều ngang hoặc chiều dọc mà không cần sửa chữa.
Thiết kế khay nước ngưng đột phá giúp cho việc lắp đặt trở nên linh hoạt dẫn đầu thị trường.

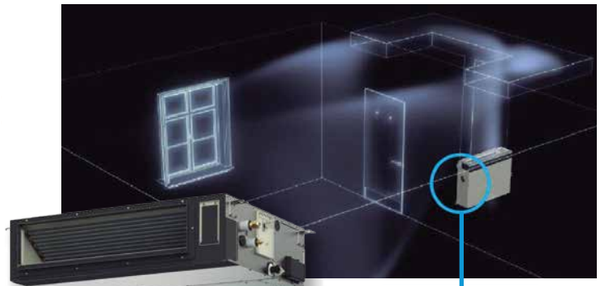

Khay nước ngưng linh hoạt cho cả hai cách lắp đặt

Thân máy nhỏ gọn với cột áp mạnh mẽ lên đến 150 Pa

Dàn lạnh được cải tiến hoàn toàn, chiều cao thân máy chỉ còn 250mm, giảm 40mm và trọng lượng máy giảm đến 14% nhưng vẫn giữ được cột áp 150 Pa.

* so với sản phẩm thông thường

Chiều cao 250 mm tiết kiệm không gian

* Cho công suất 6.0kW và 7.0kW

Ưu điểm của Âm trần Cassette 4 Hướng thổi

Thiết kế phẳng, nhỏ gọn & hiện đại

Tính năng làm mát đồng đều, lắp đặt dễ dàng và thiết kế hiện đại, đây là sự lựa chọn hoàn hảo cho mọi loại hình dự án.

Luồng gió mạnh mẽ

Nhờ thiết kế nhỏ gọn, quạt lưỡi xoáy 3D giúp tăng lưu lượng gió

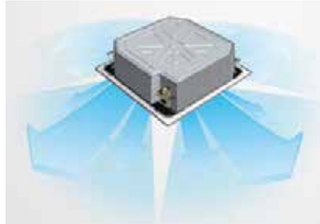

Luồng gió 360⁰ dễ chịu

Luồng gió đi ra khỏi tâm của các cửa xả sẽ đi xa hơn. Luồng gió được thổi ra trên một diện rộng từ bốn phía của dàn lạnh

Cánh đảo gió rộng

Cánh đảo gió chính và cánh đảo gió phụ rộng hơn giúp giảm nhiễu loạn và tăng luồng gió. Ngoài ra, cổng phun góc rộng hơn cho phép luồng gió thổi xa tới năm mét.

* Âm trần Cassette 4 Hướng thổi: Loại 3448PU

Hiệu suất năng lượng cao giúp giảm mức tiêu thụ Điện

Đối với dòng điều hòa hai chiều, hiệu suất năng lượng được cải tiến đặc biệt giúp giảm mức tiêu thụ điện

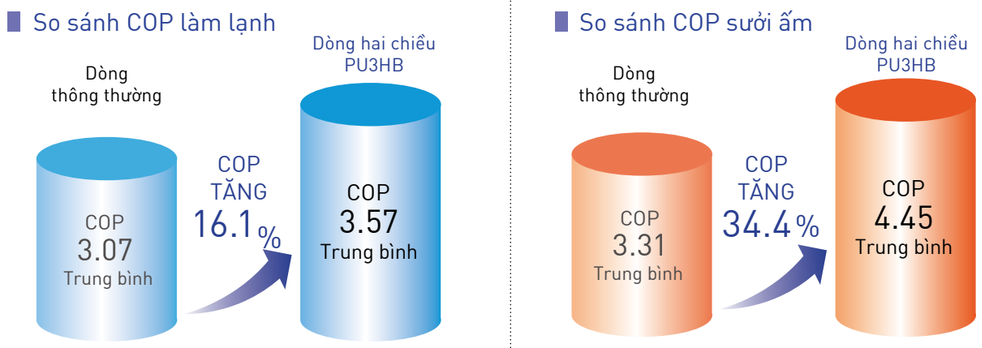

*So sánh với Âm trần Cassette 4 Hướng thổi ở cùng công suất (2.5/3.0/4.0/5.0/6.0HP)

Phạm vi nhiệt độ hoạt động dòng hai chiều

Làm lạnh và sưởi ấm ngay cả trong điều kiện môi trường khắc nghiệt

Điều hòa Thương mại hai chiều có thể hoạt động ngay cả trong điều kiện môi trường khắc nghiệt nhất. Máy có thể làm lạnh khi nhiệt độ ngoài trời xuống đến -10⁰C hay lên đến 43⁰C. Chức năng sưởi ấm có thể được vận hành khi nhiệt độ ngoài trời xuống đến -15⁰C.

*1 Có thể vận hành ở nhiệt độ -10⁰C chỉ trong phòng máy tính với độ dài đường ống nhỏ hơn hoặc bằng 30m.
*2 Kiểm tra bảng thông số kĩ thuật về chi tiết nhiệt độ hoạt động.

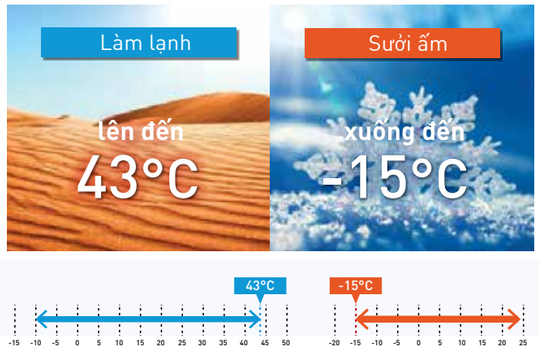

Âm Trần Cassette 4 Hướng Thổi

INVERTER

- Được tích hợp công nghệ lọc không khí tiên tiến nanoe™ X thế hệ 2.
- Luồng gió dẫn đầu ngành, mạnh mẽ, rộng 360⁰, mang đến cảm giác dễ chịu.
- Máy bơm nước ngưng có thể bơm lên đến độ cao 850 mm, giúp bố trí đường ống thoát nước dễ dàng.

(Phụ kiện)

(Bộ điều khiển từ xa có dây tùy chọn)

CZ-RTC5B

CZ-RTC4A

CZ-RTC6WBLW2
CZ-RTC6WBL
CZ-RTC6W

CZ-RTC6BLW2
CZ-RTC6BL
CZ-RTC6

Mặt nạ

CZ-KPU3H

CZ-CAPWFC2

[Tùy chọn] Nếu không sử dụng CZ-RTC6WBLW2/ CZ-RTC6BLW2 cũng có thể sử dụng bộ chuyển đổi.

nanoeX Thế hệ 2

MÔI CHẤT LẠNH R32

Công suất (Btu/h)			17,100	20,500	24,200	34,100	42,700	42,700 (3)	47,800	47,800(3)
Nguồn điện		V/Pha Hz	220-240V, 1ØPhase - 50Hz					380-415V, 3ØPhase - 50Hz	220-240V, 1ØPhase - 50Hz	380-415V, 3ØPhase - 50Hz
Dàn lạnh			S-18PU3HB	S-2124PU3HB	S-2124PU3HB	S-3448PU3HB	S-3448PU3HB	S-3448PU3HB	S-3448PU3HB	S-3448PU3HB
Dàn nóng			U-18PZ3H5	U-21PZ3H5	U-24PZ3H5	U-34PZ3H5	U-43PZ3H5	U-43PZ3H8	U-48PZ3H5	U-48PZ3H8
Mặt nạ			CZ-KPU3H	CZ-KPU3H	CZ-KPU3H	CZ-KPU3H	CZ-KPU3H	CZ-KPU3H	CZ-KPU3H	CZ-KPU3H
Công suất làm lạnh: Định mức (Tối thiểu-Tối đa)		kW	5.00 (1.5-5.6)	6.00 (2.0-7.1)	7.10 (2.6-7.7)	10.00 (3.0-11.5)	12.50 (3.2-13.5)	12.50 (3.2-13.5)	14.00 (3.3-15.0)	14.00 (3.3-15.0)
		Btu/h	17,100 (5,100-19,100)	20,500 (6,800-24,200)	24,200 (8,900-26,300)	34,100 (10,200-39,200)	42,700 (10,900-46,100)	42,700 (10,900-46,100)	47,800 (11,300-51,200)	47,800 (11,300-51,200)
Công suất sưởi ấm: Định mức (Tối thiểu-Tối đa)		kW	5.00 (1.5-5.6)	6.00 (1.8-7.0)	7.10 (2.6-8.1)	10.00 (3.0-14.0)	12.50 (3.3-15.0)	12.50 (3.3-15.0)	14.00 (3.4-16.0)	14.00 (3.4-16.0)
		Btu/h	17,100 (5,100-21,800)	20,500 (6,100-23,900)	24,200 (7,200-27,600)	34,100 (10,200-47,800)	42,700 (11,300-51,200)	42,700 (11,300-51,200)	47,800 (11,600-54,600)	47,800 (11,600-54,600)
Dòng điện: Định mức (Tối đa)	Làm lạnh	A	5.95-5.45 (10.5)	7.5-6.9 (13.1)	10.1-9.25 (14.8)	13.1-12.0 (27.9)	16.9-15.5 (31.9)	5.65-5.15 (12.9)	21.0-19.2 (32.9)	7.00-6.40 (13.4)
	Sưởi ấm	A	5.05-4.65 (10.5)	6.2-5.7 (13.1)	7.80-7.15 (14.8)	10.1-9.3 (27.9)	13.6-12.5 (31.9)	4.55-4.15 (12.9)	16.2-14.8 (32.9)	5.40-4.95 (13.4)
Công suất tiêu thụ: Định mức (Tối thiểu-Tối đa)	Làm lạnh	kW	1.28 (0.24-1.75)	1.57 (0.34-2.36)	2.09 (0.54-2.78)	2.62 (0.56-4.00)	3.49 (0.60-4.80)	3.49 (0.60-4.80)	4.34 (0.62-5.50)	4.34 (0.62-5.50)
	Sưởi ấm	kW	1.08 (0.20-1.84)	1.34 (0.26-2.20)	1.68 (0.35-2.40)	2.03 (0.56-3.90)	2.82 (0.60-4.20)	2.82 (0.60-4.20)	3.35 (0.62-4.80)	3.35 (0.62-4.80)
CSPF			5.80	6.91	5.55	6.17	6.23	6.23	5.97	5.97
Hiệu suất COP/EER	Làm lạnh	W/W	3.91	3.82	3.4	3.82	3.58	3.58	3.23	3.23
		Btu/hW	13.34	13.03	11.60	13.03	12.21	12.21	11.02	11.02
Hiệu suất COP/EER	Sưởi ấm	W/W	4.63	4.48	4.23	4.93	4.43	4.43	4.18	4.18
		Btu/hW	15.80	15.29	14.43	16.82	15.12	15.12	14.26	14.26
Dàn lạnh										
Lưu lượng gió	Làm lạnh	m^3/phút(H/M/L)	16.5/13.5/11.5	21.0/16.0/13.0	22.0/16.0/13.0	36.0/26.0/18.0	37.0/27.0/19.0	37.0/27.0/19.0	38.0/29.0/20.0	38.0/29.0/20.0
		cfm(H/M/L)	275/225/192	350/267/217	367/267/217	601/434/300	617/450/317	617/450/317	634/484/334	634/484/334
Lưu lượng gió	Sưởi ấm	m^3/phút (H/M/L)	16.5/13.5/11.5	21.0/13.0/13.0	22.0/16.0/13.0	36.0/26.0/18.0	37.0/27.0/19.0	37.0/27.0/19.0	38.0/29.0/20.0	38.0/29.0/20.0
		cfm(H/M/L)	275/225/192	350/267/217	367/267/217	601/434/300	617/450/317	617/450/317	634/484/334	634/484/334
Độ ồn áp suất	Làm lạnh	dB (A) (H/M/L)	32/29/27	36/31/28	37/31/28	45/38/32	46/39/33	46/39/33	47/40/34	47/40/34
	Sưởi ấm	dB (A) (H/M/L)	32/29/27	36/31/28	37/31/28	60/53/47	61/54/48	61/54/48	62/55/49	62/55/49
Độ ồn nguồn	Làm lạnh	dB (A) (H/M/L)	47/44/42	51/46/43	52/46/43	45/38/32	46/39/33	46/39/33	47/40/34	47/40/34
	Sưởi ấm	dB (A) (H/M/L)	47/44/42	51/46/43	52/46/43	60/53/47	61/54/48	61/54/48	62/55/49	62/55/49
Kích thước	Dàn lạnh (HxWxD)	mm	256 x 840 x 840	256 x 840 x 840	256 x 840 x 840	319 x 840 x 840	319 x 840 x 840	319 x 840 x 840	319 x 840 x 840	319 x 840 x 840
	Mặt nạ (HxWxD)	mm	44 x 950 x 950	44 x 950 x 950	44 x 950 x 950	44 x 950 x 950	44 x 950 x 950	44 x 950 x 950	44 x 950 x 950	44 x 950 x 950
Khối lượng	Dàn lạnh	kg	19	20	20	25	25	25	25	25
	Mặt nạ	kg	5	5	5	5	5	5	5	5
Dàn nóng										
Độ ồn áp suất	Làm lạnh	dB (A) (H/L)	46/-	48/-	49/-	52/-	55/-	55/-	56/-	56/-
	Sưởi ấm	dB (A) (H/L)	46/-	49/-	49/-	52/-	55/-	55/-	56/-	56/-
Độ ồn nguồn	Làm lạnh	dB (A) (H/L)	64/-	66/-	67/-	70/-	73/-	73/-	74/-	74/-
	Sưởi ấm	dB (A) (H/L)	64/-	67/-	67/-	70/-	73/-	73/-	74/-	74/-
Kích thước	Dàn nóng (HxWxD)	mm	619 x 824 x 299	695 x 875 x 320	695 x 875 x 320	996 x 980 x 370	996 x 980 x 370	996 x 980 x 370	996 x 980 x 370	996 x 980 x 370
Khối lượng		kg	35	42	50	83	87	87	87	87
Đường kính ống	Ống hơi	mm (inch)	12.70 (1/2)	12.70 (1/2)	15.88 (5/8)	15.88 (5/8)	15.88 (5/8)	15.88 (5/8)	15.88 (5/8)	15.88 (5/8)
	Ống lỏng	mm (inch)	6.35 (1/4)	6.35 (1/4)	6.35 (1/4)	9.52 (3/8)	9.52 (3/8)	9.52 (3/8)	9.52 (3/8)	9.52 (3/8)
Chiều dài ống đồng	Tối thiểu/Tối đa	m	3-20	3-40	3-40	5-50	5-50	5-50	5-50	5-50
Chênh lệch độ cao		m	15	30	30	30	30	30	30	30
Độ dài ống nạp sẵn gas	Tối đa	m	7.5	30	30	30	30	30	30	30
Lượng gas nạp thêm		g/m	15	15	17	45	45	45	45	45
Môi trường hoạt động (Dàn nóng)	Làm lạnh (Tối thiểu/Tối đa)	°C	-10-43	-10-43	-10-43	-10-43	-10-43	-10-43	-10-43	-10-43
	Sưởi ấm (Tối thiểu/Tối đa)	°C	-15-24	-15-24	-15-24	-15-24	-15-24	-15-24	-15-24	-15-24

*Thông số kỹ thuật có thể thay đổi mà không cần thông báo trước. Vui lòng tham khảo tài liệu kỹ thuật để biết thêm thông tin chi tiết.
*Độ ồn áp suất được đo theo tiêu chuẩn JIS C 9612 và JIS B 8616.

ÂM TRẦN CASSETTE 4 HƯỚNG THỔI

Kích thước

Ⓐ S-18PU3HB/S-2124PU3HB
Ⓑ S-3448PU3HB

① Cửa gió hồi
② Cửa gió cấp
③ Đầu kết nối ống gas (ống lỏng)
④ Đầu kết nối ống gas (ống hơi)
⑤ Đầu kết nối ống nước ngưng VP25 (đường kính ngoài ø32)
⑥ Cổng nguồn điện
⑦ Lỗ bắt ốc (4-12×30 lỗ nới rộng)

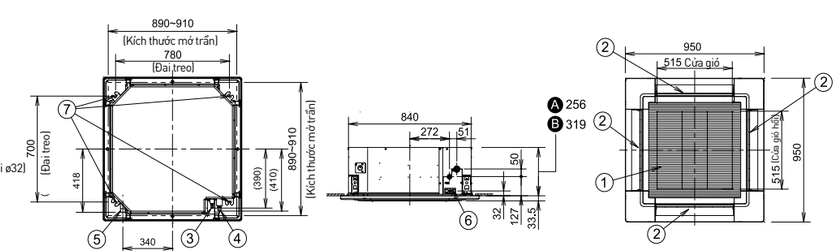

<Kích thước lưới lọc> 520 x 520 x 15

Đơn vị: mm

DÀN NÓNG

Kích thước

U-18PZ3H5

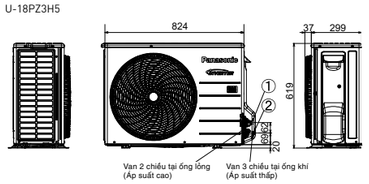

①	ống dẫn môi chất lạnh (ống lỏng) đầu nối bích	(Ø6.35)
②	ống dẫn môi chất lạnh (ống lỏng) đầu nối bích	(Ø12.70)

* Lỗ gắn (4-R6.5), bu lông neo: M10

U-21PZ3H5/U-24PZ3H5

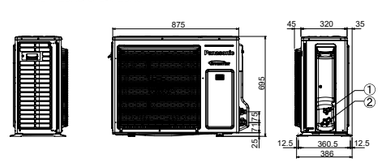

①	ống dẫn môi chất lạnh (ống lỏng) đầu nối bích	(Ø9.52)
②	ống dẫn môi chất lạnh (ống lỏng) đầu nối bích	Ø15.88)

* Lỗ gắn (4-R6.5), bu lông neo: M10

U-34PZ3H5/U-43PZ3H5/U-43PZ3H8/U-48PZ3H5/U-48PZ3H8

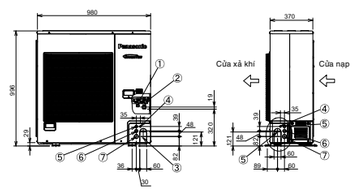

①	ống dẫn môi chất lạnh (ống lỏng) kết nối loe	Ø9.52)
②	ống dẫn môi chất lạnh (ống lỏng) kết nối loe	Ø15.88)
③	Cổng ống dẫn môi chất	
④	Cổng dây điện	Ø13)
⑤	Cổng dây điện	Ø22)
⑥	Cổng dây điện	Ø27)
⑦	Cổng dây điện	Ø35)

* Lỗ gắn (4-R6.5), bu lông neo: M10

Âm Trần Nối Ống Gió

INVERTER

- Cửa lấy gió tươi mặc định phía sau. Dàn lạnh có thể đặt đứng hoặc nằm ngang.
- Cột áp mạnh mẽ lên tới 150Pa, dàn lạnh chỉ cao 250mm nhỏ gọn tiết kiệm không gian.
- Tích hợp bơm nước ngưng mạnh mẽ và có thể chọn cửa gió hồi phía sau hoặc dưới thân máy.

Điều khiển
từ xa
tùy chọn

CZ-RTC5B

CZ-RTC4A

CZ-RTC6WBLW2
CZ-RTC6WBL
CZ-RTC6W

CZ-RTC6BLW2
CZ-RTC6BL
CZ-RTC6

CZ-RWS3 CZ-RWRC3

CZ-CAPWFC2

[Tùy chọn] Nếu không sử dụng CZ-RTC6WBLW2/ CZ-RTC6BLW2 cũng có thể sử dụng bộ chuyển đổi.

nanoeX Thế hệ 2

MÔI CHẤT LẠNH R32

Công suất (Btu/h)			15,700	19,400	23,200	32,400	41,300	41,300 (3)	45,700	45,700(3)
Nguồn điện		V/Pha Hz	220-240V, 1ØPhase - 50Hz					380-415V, 3ØPhase - 50Hz	220-240V, 1ØPhase - 50Hz	380-415V, 3ØPhase - 50Hz
Dàn lạnh			S-18PF3HB	S-2124PF3HB	S-2124PF3HB	S-3448PF3HB	S-3448PF3HB	S-3448PF3HB	S-3448PF3HB	S-3448PF3HB
Dàn nóng			U-18PZ3H5	U-21PZ3H5	U-24PZ3H5	U-34PZ3H5	U-43PZ3H5	U-43PZ3H8	U-48PZ3H5	U-48PZ3H8
Công suất làm lạnh: Định mức (Tối thiểu-Tối đa)		kW	4.6 (1.5-5.3)	5.7 (2.0-6.3)	6.80 (2.6-7.7)	9.5 (3.0-11.4)	12.10 (3.2-13.5)	12.10 (3.2-13.5)	13.40 (3.3-16.0)	13.40 (3.3-16.0)
		Btu/h	15,700 (5,100-18,100)	19,400 (6,800-21,500)	23,200 (8,900-26,300)	32,400 (10,200-38,900)	41,300 (10,900-46,100)	41,300 (10,900-46,100)	45,700 (11,300-51,200)	45,700 (11,300-51,200)
Công suất sưởi ấm: Định mức (Tối thiểu-Tối đa)		kW	5.00 (1.5-5.9)	5.7 (1.8-7.0)	6.80 (2.1-8.1)	9.5 (3.0-13.5)	12.10 (3.3-15.0)	12.10 (3.3-15.0)	13.40 (3.4-15.0)	13.40 (3.4-15.0)
		Btu/h	17,100 (5,100-20,100)	19,400 (6,100-23,900)	23,200 (7,200-27,600)	32,400 (10,200-46,100)	41,300 (11,300-51,200)	41,300 (11,300-51,200)	45,700 (11,600-54,600)	45,700 (11,600-54,600)
Dòng điện: Định mức (Tối đa)	Làm lạnh	A	6.70-6.10 (10.5)	7.45-6.85 (13.1)	9.95-9.10 (14.8)	13.3-12.2 (27.9)	17.2-15.8 (31.9)	5.75-5.25 (12.9)	20.5-18.8 (32.9)	6.85-6.30 (13.4)
	Sưởi ấm	A	6.45-5.95 (10.5)	6.55-6.00 (13.1)	7.90-7.25 (14.8)	11.6-10.6 (27.9)	16.4-15.1 (31.9)	5.50-5.05 (12.9)	17.2-15.8 (32.9)	5.75-5.25 (13.4)
Công suất tiêu thụ: Định mức (Tối thiểu-Tối đa)	Làm lạnh	kW	1.44 (0.32-1.92)	1.61 (0.38-2.40)	2.14 (0.57-2.86)	2.66 (0.59-4.84)	3.56 (0.63-4.90)	3.56 (0.63-4.90)	4.24 (0.65-5.86)	4.24 (0.65-5.86)
	Sưởi ấm	kW	1.38 (0.28-1.93)	1.41 (0.30-2.48)	1.70 (0.37-2.67)	2.32 (0.59-4.50)	3.40(0.63-4.74)	3.40 (0.63-4.74)	3.56 (0.65-5.28)	3.56 (0.65-5.28)
CSPF			4.92	6.20	5.06	5.90	5.51	5.51	5.44	5.44
Hiệu suất COP/EER	Làm lạnh	W/W	3.19	3.54	3.18	3.57	3.40	3.4	3.16	3.16
		Btu/hW	10.88	12.08	10.85	12.18	11.60	11.60	10.78	10.78
Hiệu suất COP/EER	Sưởi ấm	W/W	3.62	4.04	4.00	4.09	3.56	3.56	3.76	3.76
		Btu/hW	12.35	13.78	13.65	13.96	12.15	12.15	12.83	12.83
Dàn lạnh										
Lưu lượng gió	Làm lạnh	m³/phút (H/M/L)	16.0/15.0/12.0	21.0/19.0/15.0	21.0/19.0/15.0	32.0/26.0/21.0	34.0/29.0/23.0	34.0/29.0/23.0	36.0/32.0/25.0	36.0/32.0/25.0
		cfm(H/M/L)	267/250/200	350/317/250	350/317/250	534/434/350	567/484/384	567/484/384	601/534/417	601/534/417
Lưu lượng gió	Sưởi ấm	m³/phút (H/M/L)	16.0/15.0/12.0	21.0/19.0/15.0	21.0/19.0/15.0	32.0/26.0/21.0	34.0/29.0/23.0	34.0/29.0/23.0	36.0/32.0/25.0	36.0/32.0/25.0
		cfm(H/M/L)	267/250/200	350/317/250	350/317/250	534/434/350	567/484/384	567/484/384	601/534/417	601/534/417
Áp suất tĩnh bên ngoài (Tối thiểu-Tối đa)		Pa	30 (10-150)	30 (10-150)	30 (10-150)	40 (10-150)	50 (10-150)	50 (10-150)	50 (10-150)	50 (10-150)
Độ ồn áp suất	Làm lạnh	dB (A) (H/M/L)	34/30/25	30/26/23	30/26/23	33/29/25	35/31/27	35/31/27	39/35/29	39/35/29
	Sưởi ấm	dB (A) (H/M/L)	34/30/25	30/26/23	30/26/23	33/29/25	35/31/27	35/31/27	39/35/29	39/35/29
Độ ồn nguồn	Làm lạnh	dB (A) (H/M/L)	57/53/48	53/49/46	53/49/46	56/52/48	58/54/50	58/54/50	62/58/52	62/58/52
	Sưởi ấm	dB (A) (H/M/L)	57/53/48	53/49/46	53/49/46	56/52/48	58/54/50	58/54/50	62/58/52	62/58/52
Kích thước	Dàn lạnh (HxWxD)	mm	250 x 800 x 730	250 x 1,000 x 730	250 x 1,000 x 730	250 x 1,400 x 730	250 x 1,400 x 730	250 x 1,400 x 730	250 x 1,400 x 730	250 x 1,400 x 730
Khối lượng	Dàn lạnh	kg	25	30	30	39	39	39	39	39
Dàn nóng										
Độ ồn áp suất	Làm lạnh	dB (A) (H/L)	48/-	48/-	49/-	52/-	55/-	55/-	56/-	56/-
	Sưởi ấm	dB (A) (H/L)	49/-	49/-	49/-	52/-	55/-	55/-	56/-	56/-
Độ ồn nguồn	Làm lạnh	dB (A) (H/L)	66/-	66/-	67/-	70/-	73/-	73/-	74/-	74/-
	Sưởi ấm	dB (A) (H/L)	67/-	67/-	67/-	70/-	73/-	73/-	74/-	74/-
Kích thước	Dàn nóng (HxWxD)	mm	619 x 824 x 299	695 x 875 x 320	695 x 875 x 320	996 x 980 x 370	996 x 980 x 370	996 x 980 x 370	996 x 980 x 370	996 x 980 x 370
Khối lượng		kg	35	42	50	83	87	87	87	87
Đường kính ống	Ống hơi	mm (inch)	12.70 (1/2)	12.70 (1/2)	15.88 (5/8)	15.88 (5/8)	15.88 (5/8)	15.88 (5/8)	15.88 (5/8)	15.88 (5/8)
	Ống lỏng	mm (inch)	6.35 (1/4)	6.35 (1/4)	6.35 (1/4)	9.52 (3/8)	9.52 (3/8)	9.52 (3/8)	9.52 (3/8)	9.52 (3/8)
Chiều dài ống đồng	Tối thiểu/Tối đa	m	3-30	3-40	3-40	5-50	5-50	5-50	5-50	5-50
Chênh lệch độ cao		m	15	30	30	30	30	30	30	30
Độ dài ống nạp sẵn gas	Tối đa	m	10	30	30	30	30	30	30	30
Lượng gas nạp thêm		g/m	15	15	17	45	45	45	45	45
Môi trường hoạt động (Dàn nóng)	Làm lạnh (Tối thiểu-Tối đa)	°C	-10-43	-10-43	-10-43	-10-43	-10-43	-10-43	-10-43	-10-43
	Sưởi ấm (Tối thiểu-Tối đa)	°C	-15-24	-15-24	-15-24	-15-24	-15-24	-15-24	-15-24	-15-24

Thông số kỹ thuật có thể thay đổi mà không cần thông báo trước. Vui lòng tham khảo tài liệu kỹ thuật để biết thêm thông tin chi tiết.
Độ ổn áp suất được đo theo tiêu chuẩn JIS C 9612 và JIS B 8616.

ÂM TRẦN NỐI ỐNG GIÓ

Kích thước

S-18PF3HB/S-2124PF3HB/S-3448PF3HB

Kích thước chi tiết của dàn lạnh

Loại	A	B	C	D	E	F	G	H
	mm	mm	mm	mm	mm	Số	mm	mm
18	867	800	450 (150 × 3)	71	592	12	204	683
2124	1,067	1,000	750 (150 × 5)	21	792	16	204	883
3448	1,467	1,400	1,050 (150 × 7)	71	1,192	20	204	1,283

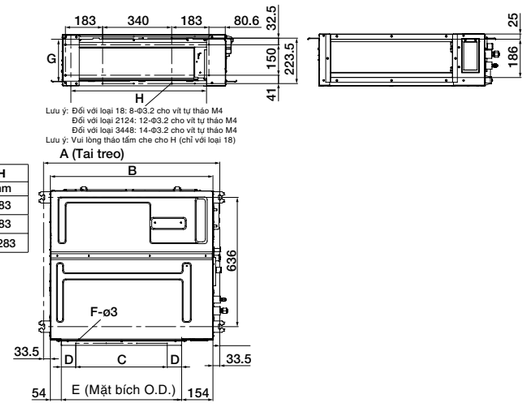

Đơn vị: mm

DÀN NÓNG

Kích thước

U-18PZ3H5

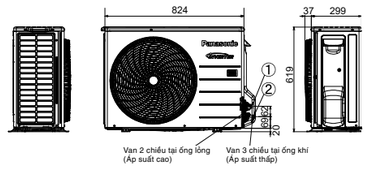

①	ống dẫn môi chất lạnh (ống lỏng)	dầu nối bích (Ø6.35)
②	ống dẫn môi chất lạnh (ống lỏng)	dầu nối bích (Ø12.70)

* Lỗ gắn (4-R6.5), bu lông neo: M10

U-21PZ3H5/U-24PZ3H5

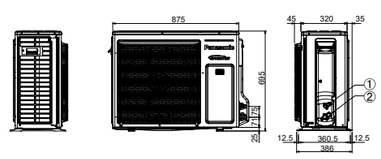

①	ống dẫn môi chất lạnh (ống lỏng)	dầu nối bích (Ø9.52)
②	ống dẫn môi chất lạnh (ống lỏng)	dầu nối bích (Ø15.88)

* Lỗ gắn (4-R6.5), bu lông neo: M10

U-34PZ3H5/U-43PZ3H5/U-43PZ3H8/U-48PZ3H5/U-48PZ3H8

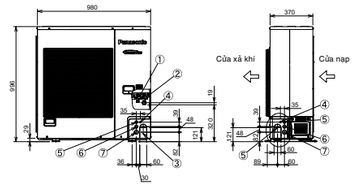

①	ống dẫn môi chất lạnh (ống lỏng) kết nối loe Ø9.52)
②	ống dẫn môi chất lạnh (ống lỏng) kết nối loe Ø15.88)
③	Cổng ống dẫn môi chất
④	Cổng dây điện Ø13)
⑤	Cổng dây điện Ø22)
⑥	Cổng dây điện Ø27)
⑦	Cổng dây điện Ø35)

* Lỗ gắn (4-R6.5), bu lông neo: M10

Dàn Nóng INVERTER

U-18PR1H5/U-21PR1H5/U-24PR1H5

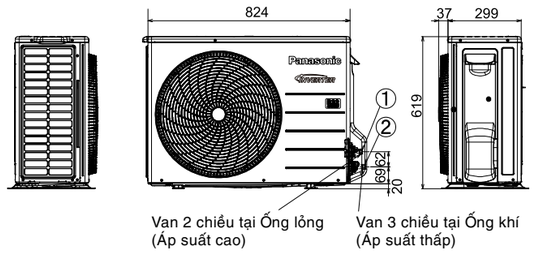

①	Ống dẫn môi chất lạnh (ống lỏng), đầu nối bích (φ6.35*1/9.52*2).
②	Ống dẫn môi chất lạnh (ống khí), đầu nối bích (φ12.70*1/15.88*2).

*1 U-18/21PR1H5-1
*2 U-24PR11H5-1
* Lỗ gắn (4-R6.5), bu lông neo: M10

U-18PRH1H5/U-21PRH1H5/U-24PRH1H5/U-30PR1H5/U-34PR1H5

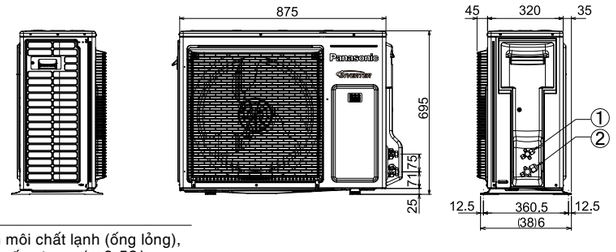

①	Ống dẫn môi chất lạnh (ống lỏng), mối ghép ống loe (φ9.52)
②	Ống dẫn môi chất lạnh (ống khí), mối ghép ống loe (φ15.88)

* Lỗ gắn (4-R6.5), bu lông neo: M10

U-34PRH1H5/U-43PRH1H5/U-43PR1H5/U-43PRH1H8/U-43PR1H8
U-48PRH1H5/U-48PR1H5/U-48PRH1H8/U-48PR1H8

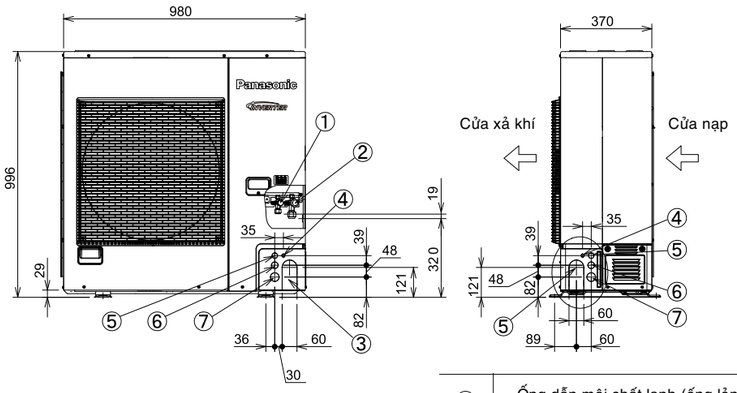

①	Ống dẫn môi chất lạnh (ống lỏng), kết nối loe (Ø9.52)
②	Ống dẫn môi chất lạnh (ống khí), kết nối loe (Ø15.88)
③	Cổng ống dẫn môi chất
④	Cổng dây điện (Ø13)
⑤	Cổng dây điện (Ø22)
⑥	Cổng dây điện (Ø27)
⑦	Cổng dây điện (Ø35)

* *Lỗ gắn (4-R6.5), bu lông neo: M10

Đơn vị: mm

Âm Trần Cassette Cỡ Nhỏ

Kích Thước (CU-S12MBZ) 1 - pha

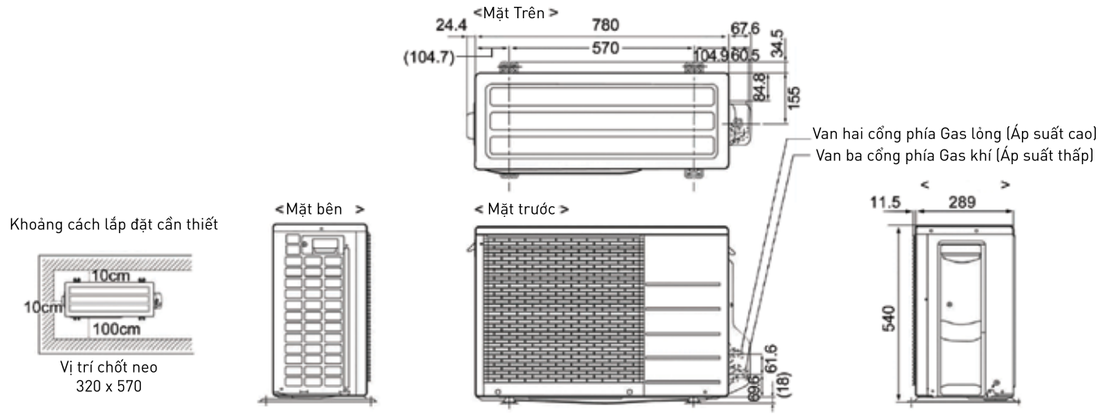

Kích Thước (CU-S18MBZ / CU-S24MBZ) 1 - pha

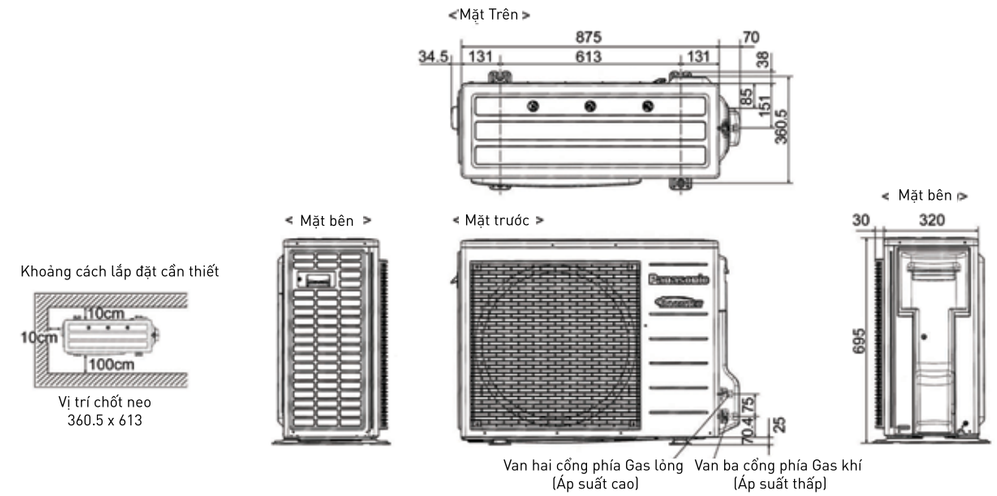

Kich thước Tủ đứng

U-21/24PRB1H5

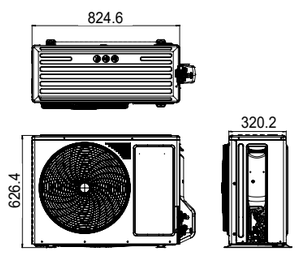

U-34PSB3H5

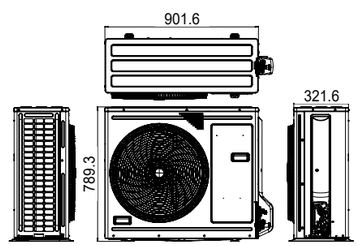

U-43/48PSB3H5

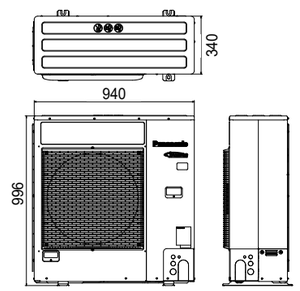

Dàn Nóng không Inverter

Kích thước (U-19PN1H5 / U-25PN1H5) 1-pha

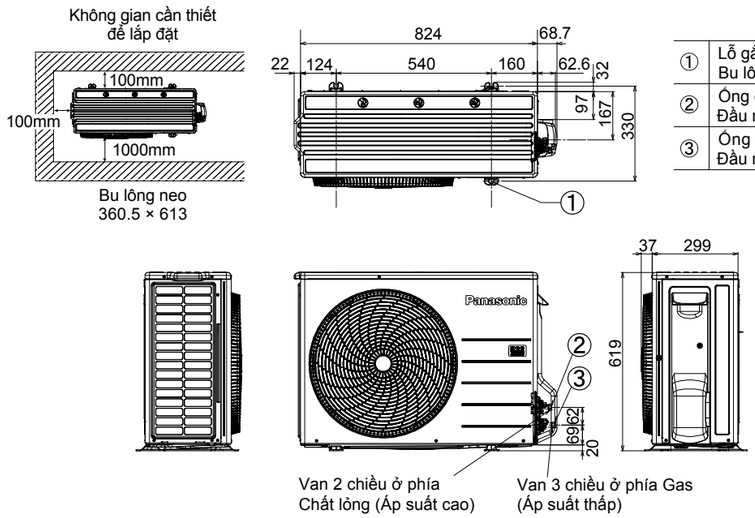

①	Lỗ gắn (4-R6.5), Bu lông neo : M10
②	Ống dẫn môi chất lạnh (ống chất lỏng) Đầu nối bích (φ6.35)
③	Ống dẫn môi chất lạnh (ống chất khí) Đầu nối bích (φ12.70)

Unit:mm

Kích thước (U-30PN1H5) 1-pha (U-30PN1H8 / U-36PN1H8) 3-pha

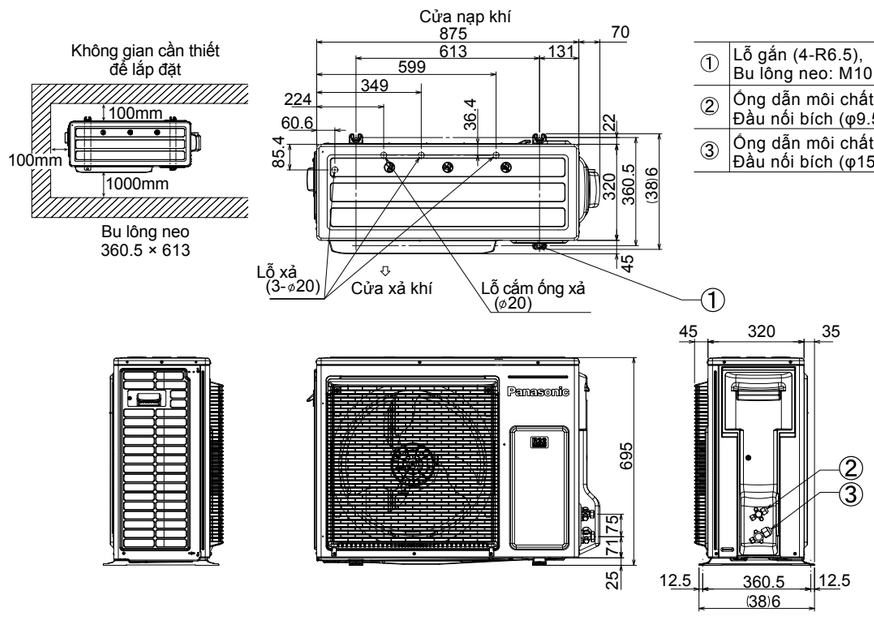

①	Lỗ gắn (4-R6.5), Bu lông neo: M10
②	Ống dẫn môi chất lạnh (ống chất lỏng) Đầu nối bích (φ9.52)
③	Ống dẫn môi chất lạnh (ống chất khí) Đầu nối bích (φ15.88)

Đơn vị: mm

Kích thước (U-42PN1H8 / U-50PN1H8) 3-pha

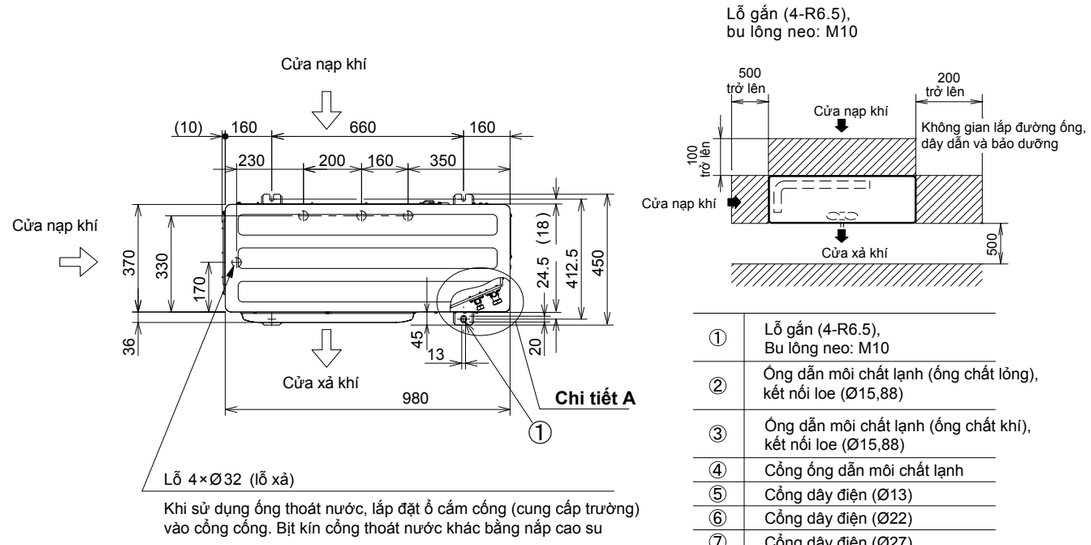

①	Lỗ gắn (4-R6.5), Bu lông neo: M10
②	Ống dẫn môi chất lạnh (ống chất lỏng), kết nối loe (Ø15,88)
③	Ống dẫn môi chất lạnh (ống chất khí), kết nối loe (Ø15,88)
④	Cổng ống dẫn môi chất lạnh
⑤	Cổng dây điện (Ø13)
⑥	Cổng dây điện (Ø22)
⑦	Cổng dây điện (Ø27)
⑧	Cổng dây điện (Ø35)

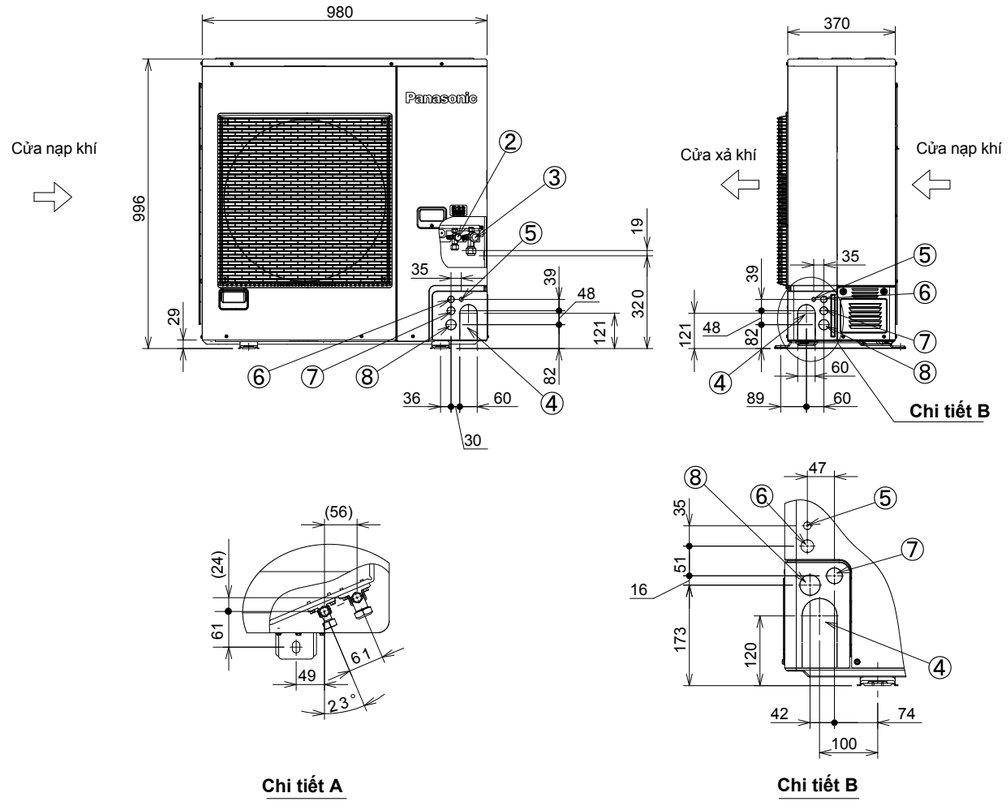

Đơn vị: mm

Bảng Kết Nối

Hình ảnh	Môi chất lạnh	nanoe™ X	Dàn lạnh	Dàn nóng (*) 3 Pha	Mặt nạ	Hiệu suất COP/EER (W/W)	Công suất Làm lạnh/ Sưởi ấm (BTU/h)	Điều khiển không dây đi kèm dàn lạnh	Điều khiển có dây (Tùy chọn)
	**TỦ ĐỨNG INVERTER**								
	R32	nanoeX Thế hệ 2	S-21PB3H5	U-21PRB1H5	-	3.36	20,500 [3,410-22,500]	★	-
			S-24PB3H5	U-24PRB1H5	-	2.84	24,600 [3,410-25,570]	★	
	R410A		S-34PB3H5	U-34PSB3H5	-	2.89	34,100 [4,090-35,120]	★	
			S-43PB3H5	U-43PSB3H5	-	2.80	42,700 [6,820-46,030]	★	
			S-48PB3H5	U-48PSB3H5	-	2.50	47,750 [6,820-49,780]	★	
	**ÂM TRẦN CASSETTE CỠ NHỎ INVERTER**								
	R410A		CS-S12MB4ZW	CU-S12MBZ	CZ-BT20EW	3.47	11,600 [3,170-15,000]	★	-
			CS-S18MB4ZW	CU-S18MBZ	CZ-BT20EW	3.51	16,000 [3,340-19,100]	★	
			CS-S24MB4ZW	CU-S24MBZ	CZ-BT20EW	3.13	19,400 [3,340-22,500]	★	
	**ÂM TRẦN CASSETTE 4 HƯỚNG THỔI INVERTER**								
	R32	nanoeX Thế hệ 2	S-1821PU3H	U-18PR1H5	CZ-KPU3H	4.39	17,100 [6,820-19,100]	★	CZ-RTC4A CZ-RTC5B CZ-RTC6 CZ-RTC6W CZ-RTC6BL CZ-RTC6BLW2 CZ-RTC6WBLW2
			S-1821PU3H	U-21PR1H5	CZ-KPU3H	3.51	20,500 [6,820-21,500]	★	
			S-2430PU3H	U-24PR1H5	CZ-KPU3H	3.57	24,200 [7,170-27,300]	★	
			S-2430PU3H	U-30PR1H5	CZ-KPU3H	3.37	29,000 [7,170-34,100]	★	
			S-3448PU3H	U-34PR1H5	CZ-KPU3H	3.10	34,100 [10,900-38,200]	★	
			S-3448PU3H	U-43PR1H5	CZ-KPU3H	3.34	42,700 [13,000-47,800]	★	
			S-3448PU3H	U-43PR1H8 (*)	CZ-KPU3H	3.34	42,700 [13,000-47,800]	★	
			S-3448PU3H	U-48PR1H5	CZ-KPU3H	2.90	47,800 [13,000-50,200]	★	
			S-3448PU3H	U-48PR1H8 (*)	CZ-KPU3H	2.90	47,800 [13,000-50,200]	★	
	**ÂM TRẦN CASSETTE 4 HƯỚNG THỔI INVERTER * Dòng cao cấp ***								
	R32	nanoeX Thế hệ 3	S-1821PU3HA	U-18PRH1H5	CZ-KPU3H	5.56	17,100 [6,820-20,500]	★	
			S-1821PU3HA	U-21PRH1H5	CZ-KPU3H	4.72	20,500 [6,820-21,500]	★	
			S-2430PU3HA	U-24PRH1H5	CZ-KPU3H	4.52	24,200 [7,170-27,300]	★	
			S-3448PU3HA	U-34PRH1H5	CZ-KPU3H	4.26	34,100 [13,000-38,200]	★	
			S-3448PU3HA	U-43PRH1H5	CZ-KPU3H	3.65	42,700 [13,000-47,800]	★	
			S-3448PU3HA	U-43PRH1H8 (*)	CZ-KPU3H	3.65	42,700 [13,000-47,800]	★	
			S-3448PU3HA	U-48PRH1H5	CZ-KPU3H	3.41	47,800 [18,100-52,900]	★	
			S-3448PU3HA	U-48PRH1H8 (*)	CZ-KPU3H	3.41	47,800 [18,100-52,900]	★	
	**ÂM TRẦN CASSETTE 4 HƯỚNG THỔI INVERTER * Hai chiều Làm lạnh/Sưởi ấm ***								
	R32	nanoeX Thế hệ 2	S-18PU3HB	U-18PZ3H5	CZ-KPU3H	3.91 / 4.63	17,100 [5,100-19,100] 17,100 [5,100-21,800]	★	
			S-2124PU3HB	U-21PZ3H5	CZ-KPU3H	3.82 / 4.48	20,500 [6,800-24,200] 20,500 [6,100-23,900]	★	
			S-2124PU3HB	U-24PZ3H5	CZ-KPU3H	3.40 / 4.23	24,200 [8,900-26,300] 24,200 [7,200-27,600]	★	
			S-3448PU3HB	U-34PZ3H5	CZ-KPU3H	3.82 / 4.93	34,100 [10,200-39,200] 34,100 [10,200-47,800]	★	
			S-3448PU3HB	U-43PZ3H5	CZ-KPU3H	3.58 / 4.43	42,700 [10,900-46,100] 42,700 [11,300-51,200]	★	
			S-3448PU3HB	U-43PZ3H8 (*)	CZ-KPU3H	3.58 / 4.43	42,700 [10,900-46,100] 42,700 [11,300-51,200]	★	
			S-3448PU3HB	U-48PZ3H5	CZ-KPU3H	3.23 / 4.18	47,800 [11,300-51,200] 47,800 [11,600-54,600]	★	
			S-3448PU3HB	U-48PZ3H8 (*)	CZ-KPU3H	3.23 / 4.18	47,800 [11,300-51,200] 47,800 [11,600-54,600]	★	

Hình ảnh	Môi chất lạnh	nanoe™ X	Dàn lạnh	Dàn nóng (*) 3 Pha	Mặt nạ	Hiệu suất COP/EER (W/W)	Công suất Làm lạnh/ Sưởi ấm (BTU/h)	Điều khiển không dây đi kèm dàn lạnh	Điều khiển có dây (Tùy chọn)	Điều khiển không dây (Tùy chọn)
	**ÂM TRẦN NỐI ỐNG GIÓ INVERTER**									
	R32	nanoeX Thế hệ 2	S-1821PF3H	U-18PR1H5	-	3.25	17,100 [6,820-19,100]	-		
			S-1821PF3H	U-21PR1H5	-	3.08	20,500 [6,820-21,500]	-		
			S-2430PF3H	U-24PR1H5	-	3.13	24,200 [6,820-25,900]	-		
			S-2430PF3H	U-30PR1H5	-	3.12	27,600 [6,820-30,400]	-		
			S-3448PF3H	U-34PR1H5	-	3.21	34,100 [10,900-38,200]	-		
			S-3448PF3H	U-43PR1H5	-	3.16	42,700 [13,000-46,100]	-		
			S-3448PF3H	U-43PR1H8 (*)	-	3.16	42,700 [13,000-46,100]	-		
			S-3448PF3H	U-48PR1H5	-	2.89	47,000 [13,000-48,500]	-		
			S-3448PF3H	U-48PR1H8 (*)	-	2.89	47,000 [13,000-48,500]	-		
	**ÂM TRẦN NỐI ỐNG GIÓ INVERTER * Dòng cao cấp ***									
	R32	nanoeX Thế hệ 2	S-1821PF3H	U-18PRH1H5	-	4.31	17,100 [5,460-20,500]	-		
			S-1821PF3H	U-21PRH1H5	-	3.80	20,500 [5,460-21,500]	-		
			S-2430PF3H	U-24PRH1H5	-	3.94	24,200 [6,140-27,300]	-		
			S-3448PF3H	U-34PRH1H5	-	4.17	34,100 [13,000-38,200]	-		
			S-3448PF3H	U-43PRH1H5	-	3.48	42,700 [13,000-47,800]	-		
			S-3448PF3H	U-43PRH1H8 (*)	-	3.48	42,700 [13,000-47,800]	-		
			S-3448PF3H	U-48PRH1H5	-	3.23	47,800 [18,100-52,900]	-		
			S-3448PF3H	U-48PRH1H8 (*)	-	3.23	47,800 [18,100-52,900]	-		
	**ÂM TRẦN NỐI ỐNG GIÓ INVERTER * Hai chiều Làm lạnh/ Sưởi ấm ***									
	R32	nanoeX Thế hệ 2	S-18PF3HB	U-18PZ3H5	-	3.19 / 3.62	15,700 [5,100-18,100] 17,100 [5,100-20,100]	-		
			S-2124PF3HB	U-21PZ3H5	-	3.54 / 4.04	19,400 [6,800-21,500] 19,400 [6,100-23,900]	-	CZ-RTC4A CZ-RTC5B CZ-RTC6 CZ-RTC6W CZ-RTC6BL CZ-RTC6WBL CZ-RTC6BLW2 CZ-RTC6WBLW2	CZ-RWRC3 + CZ-RWS3
			S-2124PF3HB	U-24PZ3H5	-	3.18 / 4.00	23,200 [8,900-26,300] 23,200 [7,200-27,600]	-		
			S-3448PF3HB	U-34PZ3H5	-	3.57 / 4.09	32,400 [10,200-38,900] 32,400 [10,200-46,100]	-		
			S-3448PF3HB	U-43PZ3H5	-	3.40 / 3.56	41,300 [10,900-46,100] 41,300 [11,300-51,200]	-		
			S-3448PF3HB	U-43PZ3H8 (*)	-	3.40 / 3.56	41,300 [10,900-46,100] 41,300 [11,300-51,200]	-		
			S-3448PF3HB	U-48PZ3H5	-	3.16 / 3.76	45,700 [11,300-51,200] 45,700 [11,600-54,600]	-		
			S-3448PF3HB	U-48PZ3H8 (*)	-	3.16 / 3.76	45,700 [11,300-51,200] 45,700 [11,600-54,600]	-		
	**ÁP TRẦN INVERTER**									
	R32	nanoeX Thế hệ 2	S-1821PT3H-8	U-21PR1H5	-	3.03	20,500 [6,820-21,500]	★		-
			S-2430PT3H-8	U-30PR1H5	-	3.00	29,000 [6,820-32,800]	★		
			S-3448PT3H-8	U-43PR1H5	-	3.05	42,700 [13,000-46,200]	★		
			S-3448PT3H-8	U-43PR1H8 (*)	-	3.05	42,700 [13,000-46,200]	★		
			S-3448PT3H-8	U-48PR1H5	-	2.96	45,500 [13,000-47,800]	★		
			S-3448PT3H-8	U-48PR1H8 (*)	-	2.96	45,500 [13,000-47,800]	★		
	**ÂM TRẦN CASSETTE 4 HƯỚNG THỔI * Không Inverter ***									
	R32	nanoeX Thế hệ 2	S-19PU1H5B	U-19PN1H5	CZ-KPU3H	3.57	18,500	★	CZ-RD513C	-
			S-25PU1H5B	U-25PN1H5	CZ-KPU3H	3.54	25,000	★		
			S-30PU1H5B	U-30PN1H5	CZ-KPU3H	3.08	30,000	★		
			S-30PU1H5B	U-30PN1H8 (*)	CZ-KPU3H	3.42	30,000	★		
			S-36PU1H5B	U-36PN1H8 (*)	CZ-KPU3H	3.73	36,000	★		
			S-42PU1H5B	U-42PN1H8 (*)	CZ-KPU3H	3.97	42,000	★		
			S-50PU1H5B	U-50PN1H8 (*)	CZ-KPU3H	3.43	48,500	★		